EPF PROJEKT
za projektiranje, nadzor
i energetsko certificiranje

Antuna Mihanovića 3, 33000 Virovitica
OIB: 44204519611
Mob:099/801-7101

INVESTITOR: **GRAD SLATINA**
TRG SVETOG JOSIPA 10,
33 520 SLATINA
OIB: 68254459599

GRAĐEVINA: **JAVNA – REKONSTRUKCIJA ZGRADE STAROG KOTARA ZA PROŠIRENJE MUZEJSKOG POSTAVA ZAVIČAJNOG MUZEJA SLATINA**

LOKACIJA: **ANTE KOVAČIĆA 1, 33 520 SLATINA,**
k.č. br. 4372/1 k.o. PODRAVSKA SLATINA

TEHNIČKA DOKUMENTACIJA: **T.D.: 09/26**

Z.O.P. 01/24

FAZA / VRSTA PROJEKTA: **IZVEDBENI PROJEKT**

STRUKOVNA ODREDNICA: **PROJEKT VODOVODA I ODVODNJE**

REDNI BROJ MAPE: *2*

GLAVNI PROJEKTANT: **SNJEŽANA STIPEČ dipl.ing.arh. A56**

Snježana Stipeč
Digitalno potpisao: Snježana Stipeč
DN: c=HR, o=HRVATSKA KOMORA ARHITEKATA, 2.5.4.97=VATHR-85986018932, ou=Signature, sn=Stipeč, givenName=Snježana, serialNumber=PNOHR-57634579736, cn=Snježana Stipeč
Datum: 2026.05.14 14:31:56 +02'00'

PROJEKTANT: **KRISTIJAN FUJS dipl.ing.građ. G3769**

Kristijan Fujs
Digitalno potpisao: Kristijan Fujs
Datum: 2026.05.14 13:18:45 +02'00'

DIREKTOR: **KRISTIJAN FUJS dipl.ing.građ.**

MJESTO I DATUM: **VIROVITICA, 29.04.2026.god**

KRISTIJAN FUJS
Digitalno potpisao: KRISTIJAN FUJS
Datum: 2026.05.14 13:17:43 +02'00'

POPIS MAPA – IZVEDBENI PROJEKT ZOP: 01/24

MAPA 1
ARHITEKTONSKI PROJEKT TD: 01/24-IZV
izrađen po "ARHIS" d.o.o., Trg svetog Josipa 1, 33 520 Slatina
OIB: 33649615982, projektant: SNJEŽANA STIPEČ, dipl.ing.arh.

MAPA 2
GRAĐEVINSKI PROJEKT VODOVODA I ODVODNJE TD:09/26
izrađen po "EPF PROJEKT" d.o.o., Antuna Mihanovića 3, 33 000 Virovitica
OIB: 44204519611, projektant: KRISTIJAN FUJS, dipl.ing.građ.

MAPA 3
ELEKTROTEHNIČKI PROJEKT TD: 03/24-EL-IZV
izrađen po " NNM ENERGETIKA" d.o.o. J.J. Strossmayera 4, 33 000 Virovitica
OIB: 25374737631, projektant: MIROSLAV BOBANAC, dipl.ing.el.

MAPA 4
ELEKTROTEHNIČKI PROJEKT - SUSTAV ZA DOJAVU POŽARA TD: 03/24-VD-IZV
izrađen po " NNM ENERGETIKA" d.o.o. J.J. Strossmayera 4, 33 000 Virovitica
OIB: 25374737631, projektant: MIROSLAV BOBANAC, dipl.ing.el.

MAPA 5
STROJARSKI PROJEKT TD: 30/26-ST
izrađen po "REŠETAR" d.o.o., Cvjetna I broj 3, 33 520 Slatina;
OIB:18254316188, projektant: BRANKO REŠETAR, dipl.ing.stroj.

MAPA 6
STROJARSKI PROJEKT DIZALA
izrađen po URED OVLAŠTENOG INŽENJERA STROJARSTVA TD: DP 31/26
DENIS PALEKA dipl.ing.str.; Ul. Miroslava Milića 12, 10090 Zagreb-Susedgrad
OIB:33825093569

MAPA 7
ELEKTROTEHNIČKI PROJEKT - FOTONAPONSKA ELEKTRANA TD: 03/24-SE-IZV
izrađen po " NNM ENERGETIKA" d.o.o. J.J. Strossmayera 4, 33 000 Virovitica
OIB: 25374737631, projektant: MIROSLAV BOBANAC, dipl.ing.el.

POPIS PROJEKTANATA: ZOP: 01/24

GLAVNI PROJEKTANT: "ARHIS" d.o.o., Trg svetog Josipa 1, 33 520 Slatina
SNJEŽANA STIPEČ, dipl.ing.arh.
broj ovlaštenja:A 56

PROJEKTANT
ARHITEKTONSKOG PROJEKTA: "ARHIS" d.o.o., Trg svetog Josipa 1, 33 520 Slatina
SNJEŽANA STIPEČ, dipl.ing.arh.
broj ovlaštenja:A 56

PROJEKTANT
GRAĐEVINSKOG PROJEKTA
VODOVODA I ODVODNJE: „EPF PROJEKT" j.d.o.o.,
Antuna Mihanovića 3, 33 000 Virovitica
KRISTIJAN FUJS, dipl.ing.građ.
broj ovlaštenja: G 3769

PROJEKTANT
ELEKTROTEHNIČKIH INSTALACIJA,
SUSTAVA VATRODOJAVE I
FOTONAPONSKE ELEKTRANE: "NNM ENERGETIKA" d.o.o.
J.J. Strossmayera 4, 33 000 Virovitica
MIROSLAV BOBANAC, dipl.ing.el.
broj ovlaštenja: E 37

PROJEKTANT STROJARSKIH
INSTALACIJA: "REŠETAR" d.o.o., Cvjetna I broj 3, 33 520 Slatina
BRANKO REŠETAR, dipl.ing.stroj.
broj ovlaštenja:S 1400

PROJEKTANT PROEJKTA DIZALA:
URED OVLAŠTENOG INŽENEJRA STROJARSTVA
Ul. Miroslava Milića 12, 10090 Zagreb-Susedgrad
DENIS PALEKA, dipl.ing.stroj.
broj ovlaštenja:S 1326

MAPA 2

S A D R Ž A J

A / OPĆI DOKUMENTI

B / GRAĐEVINSKI PROJEKT VODOVODA I ODVODNJE

A. OPĆI DOKUMENTI

S A D R Ž A J

- Izvod iz sudskog registra
- Rješenje o o imenovanju projektanta glavnog projekta vodovoda i kanalizacije
- Rješenje o upisu projektanta u imenik ovlaštenih inženjera
- Izjava projektanta

REPUBLIKA HRVATSKA
JAVNI BILJEŽNIK
Nad Bajsar Ema
Virovitica, Antuna Mihanovića 26

IZVADAK IZ SUDSKOG REGISTRA

SUBJEKT UPISA

MBS:
010089378

OIB:
44204519611

EUID:
HRSR.010089378

TVRTKA:
3 EPF PROJEKT društvo s ograničenom odgovornošću za projektiranje, nadzor i energetsko certificiranje

3 EPF PROJEKT d.o.o.

SJEDIŠTE/ADRESA:
1 Virovitica (Grad Virovitica)
Antuna Mihanovića 3

ADRESA ELEKTRONIČKE POŠTE:
2 kristijan.fujs@epf-projekt.hr

PRAVNI OBLIK:
3 društvo s ograničenom odgovornošću

OSNIVAČI/ČLANOVI DRUŠTVA:

1 Kristijan Fujs, OIB: 26402131022
Virovitica, Antuna Mihanovića 3
3 - član društva

3 Melita Teskera Fujs, OIB: 64592157550
Virovitica, Antuna Mihanovića 3
3 - član društva

OSOBE OVLAŠTENE ZA ZASTUPANJE:

1 Kristijan Fujs, OIB: 26402131022
Virovitica, Antuna Mihanovića 3
3 - direktor
3 - zastupa društvo pojedinačno i samostalno, imenovan 5. prosinca 2013. godine

TEMELJNI KAPITAL:
3 20.000,00 kuna

PRAVNI ODNOSI:
Osnivački akt:
1 Izjava o osnivanju jednostavnog društva s ograničenom odgovornošću s jednim članom od 5. prosinca 2013. godine.
3 Odlukom članova društva od 1. ožujka 2021. godine o izmjeni Izjave o osnivanju jednostavnog društva s ograničenom odgovornošću s

REPUBLIKA HRVATSKA
JAVNI BILJEŽNIK
Nad Bajsar Ema
Virovitica, Antuna Mihanovića 26

IZVADAK IZ SUDSKOG REGISTRA

SUBJEKT UPISA

PRAVNI ODNOSI:
Osnivački akt:
jednim članom od 5. prosinca 2013. godine usvojen je Društveni ugovor EPF PROJEKT d.o.o. od 1. ožujka 2021. godine koji u cijelosti zamjenjuje Izjavu o osnivanju jednostavnog društva s ograničenom odgovornošću s jednim članom od 5. prosinca 2013. godine. Društveni ugovor je u potpunom tekstu dostavljen trgovačkom sudu.

Promjene temeljnog kapitala:
3 Članovi društva Kristijan Fujs, OIB: 26402131022 i Melita Teskera Fujs, OIB: 64592157550 povećali su temeljni kapital društva i to svaki uplatom povećanog uloga za poslovni udio u iznosu od 9.995,00 kn, povećanjem nominalnog iznosa postojećeg poslovnog udjela. Poslovni udio Kristijana Fujsa, OIB: 26402131022 nominalnog iznosa 5,00 kn povećava se za nominalni iznos od 9.995,00 kn na nominalni iznos od 10.000,00 kn. Poslovni udio Melite Teskera Fujs, OIB: 64592157550 nominalnog iznosa 5,00 kn povećava se za nominalni iznos od 9.995,00 kn na nominalni iznos od 10.000,00 kn.

FINANCIJSKA IZVJEŠĆA:

	Predano	God.	Za razdoblje	Vrsta izvještaja
eu	02.02.21	2020	01.01.20 - 31.12.20	GFI-POD izvještaj

EVIDENCIJSKE DJELATNOSTI:
3 * - Stručni poslovi prostornog uređenja
3 * - Projektiranje, građenje, uporaba i uklanjanje građevina
3 * - Nadzor nad gradnjom
3 * - Inženjering na području niskogradnje, hidrogradnje, prometa, sistemski inženjering i sigurnosni inženjering, izrada i izvedba projekata iz područja građevinarstva, elektrike, elektronike, rudarstva, kemije, mehanike i industrije
3 * - Projektiranje i inženjering, hortikulturalno uređenje i održavanje parkova, zelenih površina i sportskih terena
3 * - Energetski pregled građevina i energetsko certificiranje zgrada
3 * - Izrada elaborata zaštite od požara
3 * - Kupnja i prodaja robe
3 * - Obavljanje trgovačkog posredovanja na domaćem i inozemnom tržištu
3 * - Zastupanje inozemnih tvrtki
3 * - Pružanje usluga informacijskog društva
3 * - Prijevoz za vlastite potrebe
3 * - Poslovi upravljanja nekretninom i održavanje nekretnina
3 * - Posredovanje u prometu nekretnina
3 * - Poslovanje nekretninama
3 * - Iznajmljivanje i upravljanje vlastitim nekretninama ili nekretninama uzetim u zakup (leasing)
3 * - Pravne djelatnosti
3 * - Djelatnost vještaka

PF PROJEKT d.o.o. za projektiranje, nadzor i energetsko certificiranje Antuna Mihanovića 3 33000 Virovitica	Investitor:	GRAD SLATINA	T.D. 09/26
	Građevina:	JAVNA ZGRADA	
	Lokacija:	SLATINA	Mjesto/Datum: Virovitica/29.04.2026.
	Projektant:	KRISTIJAN FUJS dipl.ing.građ.	
	Vrsta projekta:	IZVEDBENI PROJEKT	Stranica: 6

REPUBLIKA HRVATSKA
JAVNI BILJEŽNIK
Nad Bajsar Ema
Virovitica, Antuna Mihanovića 26

IZVADAK IZ SUDSKOG REGISTRA

SUBJEKT UPISA

EVIDENCIJSKE DJELATNOSTI:

3	*	- Vještačenje i procjena nekretnina
3	*	- Završni građevinski radovi
3	*	- Fasadni i štukaturski radovi
3	*	- Ugradnja stolarije
3	*	- Postavljanje podnih i zidnih obloga
3	*	- Soboslikarski i staklarski radovi
3	*	- Radovi na krovištu
3	*	- Elektroinstalacijski radovi
3	*	- Uvođenje instalacija vodovoda, kanalizacije i plina i instalacija za grijanje i klimatizaciju
3	*	- Održavanje i servisiranje električne instalacije i opreme te instalacije za vodu, plin, grijanje i gašenje u zgradama i drugim građevinskim objektima
3	*	- Kreativne, umjetničke i zabavne djelatnosti
3	*	- Izvođačka umjetnost
3	*	- Pomoćne djelatnosti u izvođačkoj umjetnosti
3	*	- Umjetničko stvaralaštvo
3	*	- Rad umjetničkih objekata
3	*	- Proizvodnja glazbenih instrumenata
3	*	- Poljoprivredna djelatnost
3	*	- Ekološka proizvodnja, prerada, distribucija, uvoz i izvoz ekoloških proizvoda
3	*	- Proizvodnja i uzgoj uzgojno valjanih životinja
3	*	- Oplodivanje domaćih životinja
3	*	- Trgovina uzgojno valjanim životinjama i genetskim materijalom
3	*	- Uzgoj pčela, proizvodnja meda i pčelinjeg voska
3	*	- Proizvodnja hrane
3	*	- Pranje i kemijsko čišćenje tekstila i krznenih proizvoda

Upise u glavnu knjigu proveli su:

RBU	Tt	Datum	Naziv suda
0001	Tt-13/1431-4	10.12.2013	Trgovački sud u Bjelovaru
0002	Tt-20/3145-2	30.09.2020	Trgovački sud u Bjelovaru
0003	Tt-21/1572-2	05.03.2021	Trgovački sud u Bjelovaru
eu	/	31.03.2014	elektronički upis
eu	/	23.03.2015	elektronički upis
eu	/	31.03.2016	elektronički upis
eu	/	14.03.2017	elektronički upis
eu	/	23.02.2018	elektronički upis
eu	/	14.03.2019	elektronički upis
eu	/	18.02.2020	elektronički upis
eu	/	02.02.2021	elektronički upis

Pristojba:_____

Nagrada:_____

JAVNI BILJEŽNIK
Nad Bajsar Ema
Virovitica, Antuna Mihanovića 26

Izrađeno: 2021-03-09 16:14:20 D004
Podaci od: 2021-03-09 Stranica: 3 od 4

REPUBLIKA HRVATSKA
JAVNI BILJEŽNIK
Nad Bajsar Ema
Virovitica, Antuna Mihanovića 26

IZVADAK IZ SUDSKOG REGISTRA

SUBJEKT UPISA

Ja, javni bilježnik **EMA NAĐ BAJSAR**, Virovitica, Antuna Mihanovića 26,
temeljem članka 5. Zakona o sudskom registru po uvidu u sudski registar kojeg sam današnjeg dana izvršila elektroničkim putem,

I z d a j e m

Izvadak iz sudskog registra za:

EPF PROJEKT d.o.o., MBS 010089378, OIB 44204519611, Virovitica (Grad Virovitica), ANTUNA MIHANOVIĆA 3

Izvadak se sastoji od 4 stranice.

Javnobilježnička pristojba za ovjeru po tar. br. 11. st. 1. ZJP naplaćena u iznosu 10,00 kn.
Javnobilježnička nagrada po čl. 31. a PPJT zaračunata u iznosu od 20,00 kn uvećana za PDV u iznosu od 5,00 kn.

Broj: OV-2620/2021
Virovitica, 09.03.2021.

Javni bilježnik
EMA NAĐ BAJSAR

REPUBLIKA HRVATSKA VIROVITICA EMA NAĐ BAJSAR JAVNI BILJEŽNIK

Izrađeno: 2021-03-09 16:14:20 D004
Podaci od: 2021-03-09 Stranica: 4 od 4

Temeljem Zakona o gradnji (NN 153/13,20/17, 30/19, 125/19) izdaje se

RJEŠENJE O IMENOVANJU PROJEKTANTA

kojim se Kristijan Fujs dipl.ing.građ. određuje za projektanta na izradi izvedbenog projekta vodovoda i odvodnje za :

INVESTITOR: **GRAD SLATINA**
TRG SVETOG JOSIPA 10,
33 520 SLATINA
OIB: 68254459599

GRAĐEVINA: **JAVNA – REKONSTRUKCIJA ZGRADE STAROG KOTARA ZA PROŠIRENJE MUZEJSKOG POSTAVA ZAVIČAJNOG MUZEJA SLATINA**

LOKACIJA: **ANTE KOVAČIĆA 1, 33 520 SLATINA,**
k.č. br. 4372/1 k.o. PODRAVSKA SLATINA

TEHNIČKA DOKUMENTACIJA: **T.D.: 09/26**

Z.O.P. 01/24

Projektant je odgovoran da projekt koji izrađuje zadovoljavaju propisane uvjete, a naročito da projektirana građevina ispunjava bitne zahtjeve i druge uvjete za građevinu, te da je projektirana u skladu s lokacijskim uvjetima određenim prema posebnom Zakonu.

O B R A Z L O Ž E N J E

Imenovani Projektant upisan je u Komoru ovlaštenih inženjera, te je ispunio uvjete predviđene Zakona o gradnji (NN 153/13, 20/17, 30/19, 125/19) , te je odlučeno kao u izreci ovog Rješenja.

Virovitica, 29.04.2026.

Direktor :

KRISTIJAN FUJS dipl.ing.građ.

REPUBLIKA HRVATSKA

HRVATSKA KOMORA ARHITEKATA
I INŽENJERA U GRADITELJSTVU

Klasa: UP/I-360-01/06-01/3769
Urbroj: 314-02-06-1
Zagreb, 17. srpnja 2006. godine

Na temelju članka 24. i članka 26. stavka 2. Zakona o Hrvatskoj komori arhitekata i inženjera u graditeljstvu ("Narodne novine", br. 47/98), Statuta Hrvatske komore arhitekata i inženjera u graditeljstvu ("Narodne novine", br. 147/05), te na temelju Odluke i nacrta Rješenja Odbora za upis u Imenik ovlaštenih inženjera građevinarstva od 12.07.2006. godine, koji je rješavao po Zahtjevu za upis FUJS KRISTIJANA, dipl.ing.građ., VIROVITICA, ANTUNA MIHANOVIĆA 3, predsjednik Hrvatske komore arhitekata i inženjera u graditeljstvu donosi i potpisuje

RJEŠENJE

1. U **Imenik ovlaštenih inženjera građevinarstva** upisuje se **FUJS KRISTIJAN**, dipl.ing.građ., VIROVITICA, pod rednim brojem **3769**, s danom upisa **12.07.2006.** godine.

2. Upisom u **Imenik ovlaštenih inženjera građevinarstva**, FUJS KRISTIJAN, dipl.ing.građ., stječe pravo na uporabu strukovnog naziva **"ovlašteni inženjer građevinarstva"** i pravo na obavljanje stručnih poslova temeljem članka 25. Zakona o Hrvatskoj komori arhitekata i inženjera u graditeljstvu, a u svezi s člankom 4. stavkom 1., 4. i 5. Statuta Hrvatske komore arhitekata i inženjera u graditeljstvu, te ostala prava i dužnosti sukladno posebnim propisima.

3. Ovlašteni inženjer građevinarstva poslove iz točke 2. ovoga Rješenja dužan je obavljati stvarno i stalno, te sukladno temeljnim načelima i pravilima struke koje treba poštivati ovlašteni inženjer građevinarstva.

4. Ovlaštenom inženjeru građevinarstva Hrvatska komora arhitekata i inženjera u graditeljstvu izdaje **"Inženjersku iskaznicu"** i **"pečat"**, koji su trajno vlasništvo Komore.

5. Ovlašteni inženjer građevinarstva dobiva posredstvom Hrvatske komore arhitekata i inženjera u graditeljstvu policu osiguranja od profesionalne odgovornosti od odabranog osiguravatelja. Polica se izdaje za razdoblje od godinu dana i obnavlja svake godine. Premija osiguranja uračunata je u članarinu.

6. Ovlašteni inženjer građevinarstva dužan je plaćati Hrvatskoj komori arhitekata i inženjera u graditeljstvu članarinu i ostala davanja koja utvrde tijela Komore i Razreda, osim u slučaju mirovanja članstva, te pri prestanku članstva u Komori podmiriti sve dospjele financijske obveze prema istima.

Obrazloženje

FUJS KRISTIJAN, dipl.ing.građ., podnio je Zahtjev za upis u Imenik ovlaštenih inženjera građevinarstva.

Odbor za upis u Imenik ovlaštenih inženjera građevinarstva proveo je na sjednici održanoj 12.07.2006. godine postupak razmatranja dostavljenog potpunog Zahtjeva imenovanog, te je temeljem članka 24. stavka 2. i članka 26. stavka 2. Zakona o Hrvatskoj komori arhitekata i inženjera u graditeljstvu ("Narodne novine", br. 47/98), a u svezi s člankom 5. stavkom 2. i člankom 22. Statuta Hrvatske komore arhitekata i inženjera u graditeljstvu ("Narodne novine", br. 147/05), donio Odluku i nacrt Rješenja o upisu imenovanog u Imenik ovlaštenih inženjera građevinarstva. Nacrt Rješenja dostavljen je na potpis predsjedniku Komore.

Ovlašteni inženjer građevinarstva stekao je pravo na obavljanje poslova projektiranja i/ili stručnog nadzora građenja prema članku 49. Zakona o gradnji ("Narodne novine", br. 175/03 i 100/04) i članku 4. stavku 1. Statuta Hrvatske komore arhitekata i inženjera u graditeljstvu ("Narodne novine", br. 147/05), u svojstvu odgovorne osobe upisom u Imenik ovlaštenih inženjera građevinarstva Hrvatske komore arhitekata i inženjera u graditeljstvu i to pravo mu traje dok traje polica osiguranja od profesionalne odgovornosti, odnosno do izricanja stegovne kazne iz članka 30. Zakona o Hrvatskoj komori arhitekata i inženjera u graditeljstvu ("Narodne novine", br. 47/98), a u svezi s člankom 4. stavkom 4. i 5. Statuta Hrvatske komore arhitekata i inženjera u graditeljstvu ("Narodne novine", br. 147/05).

Ovlašteni inženjer građevinarstva, osim u slučaju mirovanja članstva, dobiva posredstvom Hrvatske komore arhitekata i inženjera u graditeljstvu policu osiguranja od profesionalne odgovornosti od odabranog osiguravatelja. Polica se izdaje za razdoblje od godinu dana i obnavlja svake godine. Premija osiguranja uračunata je u članarinu.

Upisom u Imenik ovlaštenih inženjera građevinarstva imenovani je stekao pravo na "pečat" i "inženjersku iskaznicu" koje mu izdaje Hrvatska komora arhitekata i inženjera u graditeljstvu, a koji su trajno vlasništvo Komore temeljem članka 4. stavka 2. i 3. Statuta Hrvatske komore arhitekata i inženjera u graditeljstvu ("Narodne novine", br. 147/05).

Sva prethodno navedena prava obvezuju ovlaštenog inženjera građevinarstva na redovno i uredno plaćanje članarine u skladu s člankom 31. Statuta Hrvatske komore arhitekata i inženjera u graditeljstvu ("Narodne novine", br. 147/05).

Ovlašteni inženjer građevinarstva može poslove projektiranja i/ili stučnog nadzora građenja prema članku 51., 52., 53. i 55. Zakona o gradnji ("Narodne novine", br. 175/03 i 100/04) obavljati samostalno u vlastitom uredu, zajedničkom uredu, projektantskom društvu, odnosno u pravnoj osobi registriranoj za tu djelatnost.

Ovlašteni inženjer građevinarstva dužan je u obavljanju poslova projektiranja i/ili stručnog nadzora građenja poštivati odredbe Zakona o gradnji i posebnih zakona, te osigurati da obavljanje poslova projektiranja i/ili stručnog nadzora bude u skladu s načelima i pravilima struke, koja treba poštivati ovlašteni inženjer građevinarstva.

Na temelju svega prethodno navedenog, riješeno je kao u dispozitivu ovoga Rješenja.

Pouka o pravnom lijeku

Protiv ovog Rješenja žalba nije dopuštena, ali se može pokrenuti upravni spor podnošenjem tužbe Upravnom sudu Republike Hrvatske, u roku od 30 dana od primitka ovog Rješenja.

REPUBLIKA HRVATSKA ZAGREB Hrvatska komora arhitekata i inženjera

PREDSJEDNIK KOMORE

Danijel Delać dipl.ing.geod.

Dostaviti:

1. KRISTIJAN FUJS, 33000 VIROVITICA, ANTUNA MIHANOVIĆA 3
2. U Zbirku isprava Komore
3. Pismohrana Komore

PROJEKTANT: **KRISTIJAN FUJS, dipl.ing.građ.**
Ovlašteni inženjer građevine
Klasa rješenja: UP/I-360-01/06-01/3769
Urbroj: 314-02-06-1

Temeljem Zakona o gradnji (NN 153/13, 20/17, 39/19, 125/19) izdaje se

IZJAVA

kojom potvrđujem da je glavni projekt vodovoda i odvodnje izrađen u skladu s Prostornim planom uređenja grada Slatine (Sl. glasnik 06/06, 1/15, 11/21, 13/21), Urbanističkim planom uređenja grada Slatine (Sl. glasnik 02/07), Izmjenom i dopunom Urbanističkog plana uređenja grada Slatine (Sl. glasnik 01 /12, 01/15, 2/22, 3/22), te s posebnim uvjetima, te s odredbama slijedećih zakona, pravilnika, propisa i normi:

1. Zakon o gradnji (NN 153/13, 20/17, 39/19, 125/19)
2. Pravilnik o obveznom sadržaju i opremanju projekata građevina (NN 118/2019, 65/20)
3. Pravilnik o kontroli projekata (NN 32/14, 72/20)
4. Tehnički propis za građevinske konstrukcije (NN 17/17, 75/20)
5. Zakon o zaštiti okoliša (NN 80/13, 153/13, 78/15, 12/18, 118/18)
6. Zakon o vodama (NN 66/19)
7. Zakon o zaštiti od požara (NN 92/10).
8. Zakon o zaštiti na radu (NN 71/14, 118/14, 154/14, 94/18, 96/18).
9. Zakon o vodi za ljudsku potrošnju (NN 56/13, 64/15, 104/17, 115/18)
10. Zakon o sanitarnoj inspekciji (NN 113/08, 88/10)
11. Pravilnik o hidrantskoj mreži za gašenje požara (NN br. 08/06)
12. Pravilnik o graničnim vrijednostima opasnih i drugih tvari u otpadnim vodama (NN 94/08).
13. Pravilnik o zdravstvenoj ispravnosti vode za piće (NN 47/08).
14. Pravilnik o parametrima sukladnosti i metodama analize vode za ljudsku potrošnju (NN 125/13, 141/13, 128/15).
15. Opći i tehnički uvjeti isporuke vodnih usluga

Virovitica, 29.04.2026.

PROJEKTANT:

KRISTIJAN FUJS, dipl.ing.građ.

B.PROJEKT VODOVODA I KANALIZACIJE

S A D R Ž A J

1. Tehnički opis
2. Grafički prikaz:

2.1.	Situacija – vodovod i kanalizacija (postojeće stanje)	1:250
2.2.	Situacija – vodovod i kanalizacija (novo stanje)	1:250
2.3.	Tlocrt kata - vodovod	1:100
2.4.	Tlocrt kata - kanalizacija	1:100
2.5.	Tlocrt prizemlja - vodovod	1:100
2.6.	Tlocrt prizemlja - kanalizacija	1:100
2.7.	Shema vodovoda	
2.8.	Shema karakterističnih čvorova	
2.9.	Normalni poprečni presjek rova za polaganje kanalizacijskih cijevi	
2.10.	Detalj vodomjernog okna	1:20
2.11.	Detalj revizijskog okna 1	1:20
2.12.	Detalj revizijskog okna 2	1:20
2.13.	Detalj nadzemnog hidranta	
2.14.	Detalj cestovnog slivnika	1:25
2.15.	Detalj ugradnje kanalice	1:5
2.16.	Uzdužni profil priključka kanalizacije	1:1000/100

1. TEHNIČKI OPIS

TEHNIČKI OPIS

OPĆENITO

Na dijelu k.č.br. 4372/1 k.o. Podravska Slatina investitor planira izvesti rekonstrukciju javne zgrade Starog Kotara za proširenje muzejskog postava zavičajnog muzeja Slatina.

U građevini se neće odvijati tehnološki proces tijekom kojeg može doći do stvaranja i ispuštanja opasnih tvari, pa stoga nema opasnosti od zagađenja zraka, vode i zemlje.

Na predmetnoj građevinskoj čestici postoje priključci vodovoda i kanalizacije.

VODOVOD

Ovim dijelom projekta obuhvaćena je vanjska i unutarnja instalacija sanitarne i hidrantske vodovodne mreže.

Predmetna građevina će se priključiti na postojeći priključak na javnu vodovodnu mrežu unutar postojećeg vodomjernog okna. Postojeći priključak je DN110 i zadovoljava novoprojektirano stanje. Unutar vodomjernog okna postoje ugrađena tri vodomjera (hidratnski DN80 , i dva sanitarna).

Projektom se predviđa ugradnja nove vodovodne armature unutar postojećeg okna kojom bi se uklonila redukcija DN100/80 te ugradila kompletna nova vodovodna armatura za hidrantski vod profila DN100, te bi se izvela rekonstrukcija vodovodnog priključka muzeja kojim bi prema novonastalom stanju priključak bio profila DN40.

Vodomjerno okno se nalazi unutar predmetne građevinske čestice.

Kompletna unutarnja instalacija sanitarnog vodovoda izvesti će se od PP cijevi. Cijevi se spajaju elektro zavarivanjem prema uputama proizvođača. Cijevi se montiraju u podu, te u zidnim usjecima (pod žbuku) i u ploči. Cijevi u zidnim usjecima pričvršćuju se uz konstrukciju obujmicama. Nakon kompletne montaže cjevovoda (prije izolacije) treba izvesti tlačnu probu vodovodne instalacije po dionicama koje odredi nadzorni inženjer. Isti organ određuje i tlak na koji se vrši proba, koji treba biti barem za 5,0 bara veći od radnog tlaka. Prije početka prave probe obavezno se vrši pretproba na taj način da se instalacije drže pod tlakom od 2 do 3 bara u trajanju od 24 do 36 sati, a da bi se između ostalog spojevi zasitili vodom. Tlačnu probu treba ponavljati (nakon otklona eventualnih kvarova) dok ne zadovolji.

Priprema tople vode novoprojektiranog muzejskog prostora će biti putem električnog bojlera i niskotlačnog električnog bojlera. Projektom se predviđa izvođenje mreže hladne i tople vode.

Unutarnja hidrantska mreža (u objektu) predviđa se izvesti od čeličnih pocinčanih cijevi po HRN C.B5.225 sa vodovodnom armaturom prema HRN M.C5.250-301, te HRN M.C5.800-816 ili DIN-u. Cijevi vođene slobodno u prostoru se izoliraju kamenom vunom debljine d=4,0cm i aluminijskim plaštem debljine d=0,5mm. Cijevi vođene u podnim i zidnim usjecima izolirati filc trakom u jednom sloju. Instalacije unutarnje hidrantske mreže objekta vodit će se u podnim i zidnim usjecima. Ormarići unutarnje hidranstke mreže smješteni su tako da se ostvaruje potpuno prekrivanje prostora koji se štiti najmanje s jednim mlazom vode s tim da se dužini cijevi s mlaznicom dodaje najviše 5m vodenog mlaza.

Projektom se predviđa ugradnja 14 ormarića unutarnje hidranstke mreže dim 500x500x140mm opremljeni sa:

- tlačna cijev ø50 x 15m sa spojnicama
- ventil kutni Ms 2” sa stabilnom spojnicom (Al) ø52
- mlaznica ø52 Al sa zasunom (izlaz 12mm)
- okretni nastavak Ms 2“

Unutarnja hidrantska mreža za gašenje požara biti će izvedena na takav način da će se ostvariti potpuno prekrivanje prostora koji se štiti.

Na najnepovoljnijem mjestu požarnog sektora unutarnja hidrantska mreža za gašenje požara ima protočnu količinu vode najmanje 0,50 l/s uz najniži tlak na mlaznici koji nije manji od 0,25 Mpa.

Prije puštanja u pogon instalacija unutarnje hidrantske mreže mora se ispitati na tlak, isprati i dezinficirati. Predispitivanje se obavlja stavljanjem instalacije pod tlak od 2-3 bara u trajanju 24 sata kako bi se spojevi zasitili vodom. Ispitivanje se obavlja na tlak za 5 bara veći od radno tlaka u vremenu dok se cjelokupna instalacija pregleda ali ne kraće od 30 min.

Projektom se predviđa i izgradnja vanjskle hidrantske mreže koju čine dva nadzemna hidranta, smješteni prema priloženoj situaciji.

Na udaljenosti ne većoj od 10 m od svakog hidranta vanjske hidrantske mreže za gašenje požara ugraditi će se ormarić s vatrogasnim cijevima, mlaznicama i ostalim potrebnim vatrogasnim armaturama (prijelaznice, razdjelnice) koje će omogućiti efikasno gašenje požara.

Na vanjskoj hidrantskoj mreži hidranti su postavljeni tako da udaljenost bilo koje vanjske točke građevine ili neke točke štićenog prostora i najbližeg hidranta nije veća od 80 m, niti manja od 5 m, a svaka točka pojedine građevine štiti se sa jednim hidrantom.

Vanjska hidranstka i sanitarna mreža predviđa se izvesti od PEHD PE100 vodovodnih cijevi prema odrednicama DIN 8074 i DIN 8075 za tlak NP10 u kvaliteti ISO 9001-9002 . Spajanje sučeonim zavarivanjem ili elektrospojnicama. U vanjskoj hidrantskoj mreži za gašenje požara statički tlak ne smije biti veći od 1,2 MPa. Kod vanjske hidrantske mreže za gašenje požara ne smije doći do propuštanja vode kod ispitnog tlaka od 1,6 MPa, niti do pucanja kod tlaka od 2,4 MPa. Nakon pozitivnog rezultata probe instalacija se pušta u probni pogon do prijema, nakon čega se pristupa izoliranju mreže, zatrpavanju rovova i zatvaranju usjeka.

Nakon prijema obavezno kompletnu mrežu treba dezinficirati, isprati te izvršiti ispitivanje mreže na zdravstvenu ispravnost prema Pravilniku o zdravstvenoj ispravnosti vode za piće (NN 47/08) i Pravilnik o zdravstvenoj ispravnosti predmeta i materijala koji dolaze u neposredni dodir s hranom (NN 125/09, 31/11). Uzimanje uzorka može obavljati samo ovlaštena stručna osoba (ovlašteni laboratorij) sukladno Pravilniku o parametrima sukladnosti i metodama analize vode za ljudsku potrošnju (NN 125/13) i uzorci moraju biti prikupljeni ravnomjerno iz vodovodnih vertikala, odnosno horizontala. Nakon toga mreža se može pustiti u redovan pogon.

Sve ostalo što nije obuhvaćeno u tehničkom opisu, označeno je u nacrtima i opisano u proračunu.

KANALIZACIJA

Ovim projektom obuhvaćena je instalacija sanitarnih otpadnih voda.

Odvodnja sanitarne otpadne vode novoprojektiranog muzejskog prostora riješiti će se gravitacijskim internim sustavom odvodnje koji će biti spojen na postojeće revizijsko okno unutar predmetne građevinske čestice.

Odvodnja oborinske otpadne vode krovnih površina nije predmet ovog glavnog projekta i neće se mijenjati već se zadržava zatečeno stanje.

Unutarnji vertikalni i horizontalni razvod sanitarne kanalizacije unutar građevine predviđen je od polipropilenskih cijevi tip kao „HT odvodni sustav“ za čiju montažu treba slijediti upute proizvođača. Uz sve cijevi obavezni su atesti proizvođača.

Vanjski razvod sanitarne i oborinske kanalizacije predviđen je od PVC kanalizacionih cijevi sa debljim stijenkama SN8 izrađenim od tvrde plastike prema standardu DIN 19534. Cijevi u zemlji

polažu se na posteljicu od pijeska visine 10 cm i zasipavaju nadslojem od pijeska visine 30 cm iznad tjemena cijevi.

Radi redovitog održavanja i čišćenja kanala izvest će se revizijska okna. AB okna se betoniraju u dvostranoj glatkoj oplati betonom c25/30 uz dodatak sredstava za vodonepropusnost. Okna su unutarnje tlocrtne veličine 80 x 80 cm sa stijenkama i dnom debljine 20 cm. Poklopac za okna je lijevano-željezni, tipski, razreda opterećenja D400 (kolne površine), veličine 600 x 600 mm. Ulazni otvor korigira se na veličinu 60 x 60 cm za poklopac. U dnu okna izvesti kinetu, koja zahvaća 1/2 proticajnog profila.

Pojedine novoprojektirane kanalizacijske vertikale završavaju unutar kata I na njima se ugrađuju automatski odzračni ventili tip kao MAXI-STUDOR VENT DN100.

Ispitivanje vodonopropusnosti mora se obaviti sukladno Pravilniku o tehničkim zahtjevima za građevine odvodnje otpadnih voda, kao i rokovima obvezne kontrole ispravnosti građevina odvodnje i pročišćavanja otpadnih voda (NN 3/11), a ispitivanje mora obaviti ovlaštena pravna osoba koja ispunjava uvjete propisane čl.2. Pravilnika o posebnim uvjetima za obavljanje djelatnosti ispitivanja vodonepropusnosti građevina za odvodnju i pročišćavanje otpadnih voda (NN 1/11), te koja ima Rješenje sukladno čl.8. istog Pravilnika.

Sve ostalo što nije obuhvaćeno u tehničkom opisu, označeno je u nacrtima i opisano u proračunu.

UVJETI I ZAHTJEVI KOJI MORAJU BITI ISPUNJENI PRI IZVOĐENJU RADOVA

Ne propisuju se posebni uvjeti koji moraju biti ispunjen pri izvođenju radova, osim poštivanja tehniĉkih propisa i ostalih vaţećih zakona, normi i pravilnika, odnosno poštivanja uputa proizvođaĉa.

OPIS UTJECAJA NAMJENE I NAČINA UPORABE PROJEKTIRANOG DIJELA GRAĐEVINE TE UTJECAJA OKOLIŠA NA SVOJSTVA UGRAĐENIH GRAĐEVNIH I DRUGIH PROIZVODA

U građevini se neće odvijati tehnološki proces tijekom kojeg može doći do stvaranja i ispuštanja opasnih tvari, pa stoga nema opasnosti od zagađenja zraka, vode i zemlje.

OPIS ISPUNJENJA UVJETA GRADNJE NA ODREĐENOJ LOKACIJI ZA PROJEKTIRANIO DIO GRAĐEVINE

Planirana izgradnja je usklađena s Prostornim planom uređenja grada Slatine (Sl. glasnik 06/06, 1/15, 11/21, 13/21), Urbanističkim planom uređenja grada Slatine (Sl. glasnik 02/07), Izmjenom i dopunom Urbanističkog plana uređenja grada Slatine (Sl. glasnik 01 /12, 01/15, 2/22, 3/22).

OPIS ISPUNJENJA TEMELJNIH ZAHTJEVA ZA PROJEKTIRANI DIO GRAĐEVINE

Higijena, zdravlje i okoliš

Građevina je projektirana i biti će izgrađena tako da tijekom svog vijeka trajanja ne predstavlja prijetnju za higijenu ili zdravlje i sigurnost radnika, korisnika ili susjeda te da tijekom cijelog svog vijeka trajanja nema iznimno velik utjecaj na kvalitetu okoliša ili klimu, tijekom građenja, uporabe ili uklanjanja, a posebno kao rezultat ispuštanja opasnih tvari u podzemne i površinske vode ili tlo, kao i ispuštanja opasnih tvari u pitku vodu ili tvari koje na drugi način negativno utječu na pitku vodu

PODACI IZ ELABORATA O PRETHODNIM ISTRAŽIVANJIMA I DRUGIH ELABORATA

Nisu izvođeni istražni radovi.

PODACI BITNI ZA PROVEDBU POKUSNOG RADA

Nema pokusnog rada.

MOGUĆNOST I UVJETI UPORABE PROJEKTIRANOG DIJELA GRAĐEVINE PRIJE DOVRŠETKA GRAĐENJA CIJELE GRAĐEVINE

Građevina će se izvoditi u cijelosti.

PROJEKTIRANI VIJEK UPORABE I UVJETI ZA ODRŽAVANJE

Provoditi održavanje građevine kako bi građevina tijekom cijelog uporabnog vijeka zadovoljila sve svoje funkcije. Održavanje obuhvaća slijedeće mjere: čišćenje, servisiranje, bojenje, popravke, zamjenu dijelova građevine, itd.
Obično održavanje općenito uključuje preglede i obavlja se u vrijeme kad trošak intervencije koju treba provesti nije u nesrazmjeru s vrijednošću dijela promatrane građevine uzevši u obzir i naknadne troškove.
Uz planirano **preventivno** održavanje zgrade, što znači da se radovi održavanja ili zamjene provode u planiranim razdobljima neovisno o stanju elementa građevini se predviđa slijedeći **vijek uporabe : 25 godina.**

DOKAZ O PRIKLADNOSTI GRAĐEVINE ZA REKONSTRUKCIJU

Unutar predmetne zgrade je i dio prizemlja i cijelo potkrovlje koje pripada prostoru muzeja ali nisu predmet ovog projekta jer su već ranije uređeni. Unutar tih dijelova zgrade postoje izvedene instalacije vodovoda, kanalizacije i unutarnja hidrantska mreža. iste zadovoljavaju u pogledu ispunjavanja temeljnih zahtjeva za građevine i one nisu predmet rekonstrukcije.

Instalacije su izvedene od materijala koji su bili dostupni na tržištu u vrijeme izgradnje.

Predmetnih glavnim projektom obuhvaćena je rekonstrukcija građevine koja će nakon rekonstrukcije ispunjavati temeljne zahtjeve za građevinu u jednakoj mjeri kao i prije rekonstrukcije.

ZATEČENA TEHNIČKA SVOJSTVA

Budući da nije dostupna projektna dokumentacija postojeće predmetne građevine, očevidom na terenu i vizualnim pregledom je utvrđeno:

- Zgrada je priključena ja javni sustav vodoopsrkbe i odvodnje
- Unutar postojećeg vodomjernog okna ugrađena su dva sanitarna i jedan hidrantski vodomjer
- Profil priključka je DN110
- Profil hidrantskog voda je DN80
- Unutar prostora muzeja u prizemlju , 1. katu i potkrovlju postoji izvedena unutarnja hidrantska mreža
- Unutar prostora muzeja u prizemlju , 1. katu i potkrovlju postoji dijelom izvedena instalacija vodovoda i kanalizacije

UTJECAJ REKONSTRUKCIJE NA TEHNIČKA SVOJSTVA GRAĐEVINSKE KONSTRUKCIJE

Postojeća građevina je primjerena za rekonstrukciju i dovoljni su vizualni pregled konstrukcije i snimak postojećeg stanja kao podloga za izradu projekta rekonstrukcije.

Očevidom je utvrđeno da su tehnička svojstva građevinske konstrukcije postojeće građevine vezana za vodoopskrbu i odvodnju, kao i za protupožarnu zaštitu zadovoljavajuća i rekonstrukcijom će se ista samo poboljšati.

PROJEKTANT:

KRISTIJAN FUJS, dipl.ing.građ.

2. GRAFIČKI PRIKAZ

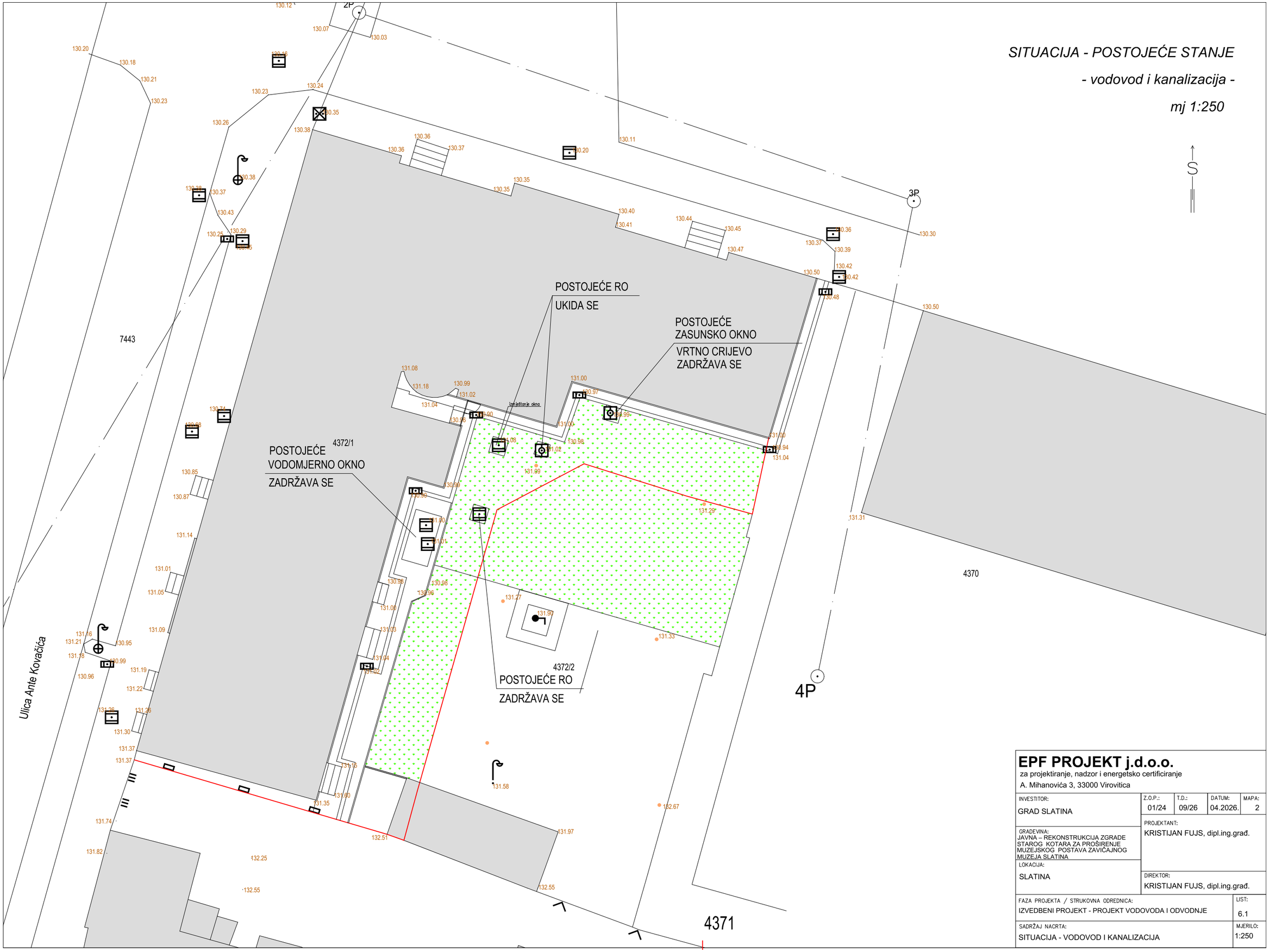

EPF PROJEKT j.d.o.o.
za projektiranje, nadzor i energetsko certificiranje
A. Mihanovića 3, 33000 Virovitica

INVESTITOR: GRAD SLATINA	Z.O.P.: 01/24	T.D.: 09/26	DATUM: 04.2026.	MAPA: 2
GRAĐEVINA: JAVNA – REKONSTRUKCIJA ZGRADE STAROG KOTARA ZA PROŠIRENJE MUZEJSKOG POSTAVA ZAVIČAJNOG MUZEJA SLATINA	PROJEKTANT: KRISTIJAN FUJS, dipl.ing.građ.			
LOKACIJA: SLATINA	DIREKTOR: KRISTIJAN FUJS, dipl.ing.građ.			
FAZA PROJEKTA / STRUKOVNA ODREDNICA: IZVEDBENI PROJEKT - PROJEKT VODOVODA I ODVODNJE	LIST: 6.1			
SADRŽAJ NACRTA: SITUACIJA - VODOVOD I KANALIZACIJA	MJERILO: 1:250			

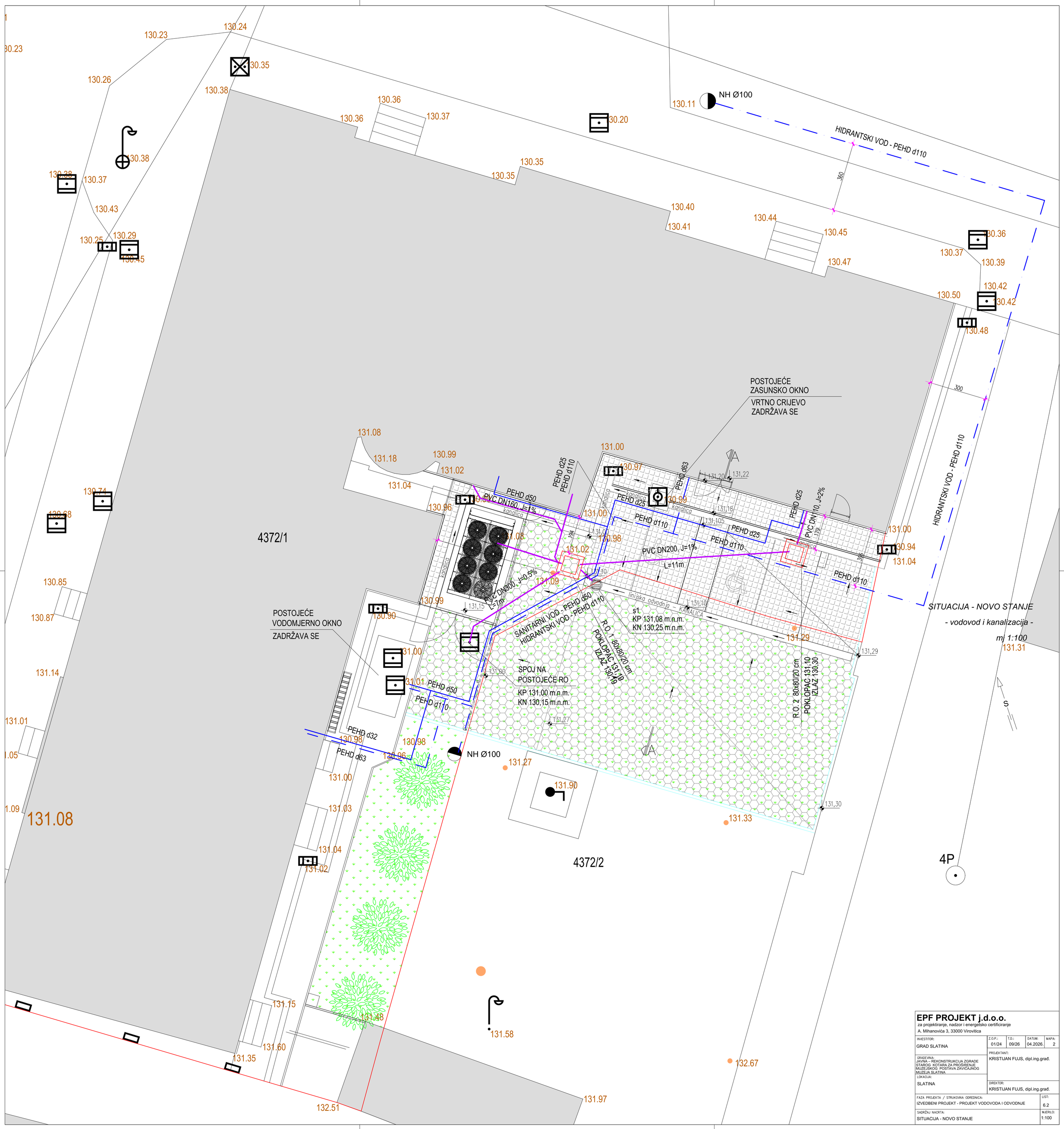

EPF PROJEKT j.d.o.o.
za projektiranje, nadzor i energetsko certificiranje
A. Mihanovića 3, 33000 Virovitica

INVESTITOR: GRAD SLATINA	Z.O.P.: 01/24	T.D.: 09/26	DATUM: 04.2026.	MAPA: 2
GRAĐEVINA: JAVNA - REKONSTRUKCIJA ZGRADE STAROG KOTARA ZA PROŠIRENJE MUZEJSKOG POSTAVA ZAVIČAJNOG MUZEJA SLATINA	PROJEKTANT: KRISTIJAN FUJS, dipl.ing.građ.			
LOKACIJA: SLATINA	DIREKTOR: KRISTIJAN FUJS, dipl.ing.građ.			
FAZA PROJEKTA / STRUKOVNA ODREDNICA: IZVEDBENI PROJEKT - PROJEKT VODOVODA I ODVODNJE				LIST: 6.2
SADRŽAJ NACRTA: SITUACIJA - NOVO STANJE				MJERILO: 1:100

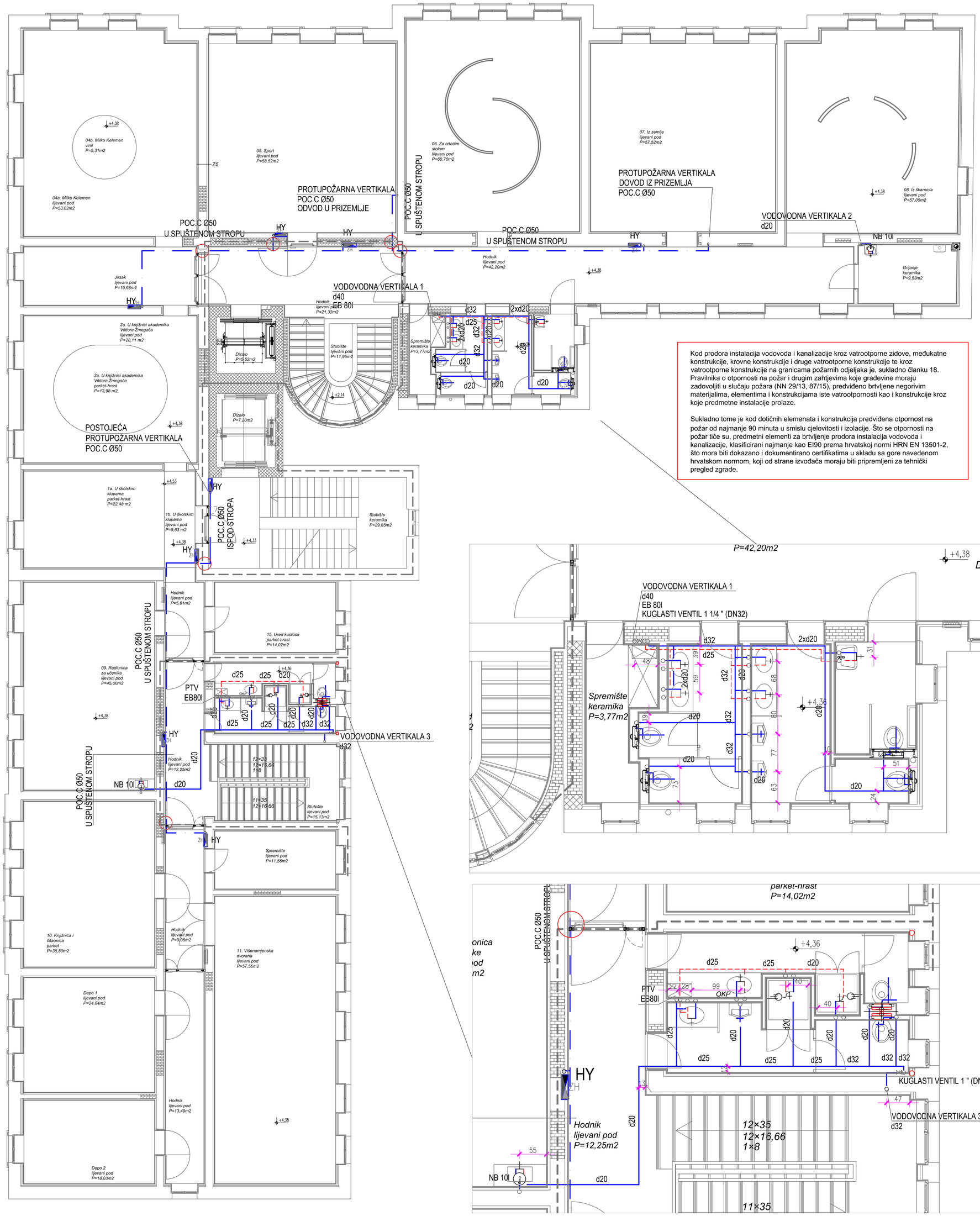

Kod prodora instalacija vodovoda i kanalizacije kroz vatrootporne zidove, međukatne konstrukcije, krovne konstrukcije i druge vatrootporne konstrukcije te kroz vatrootporne konstrukcije na granicama požarnih odjeljaka je, sukladno članku 18. Pravilnika o otpornosti na požar i drugim zahtjevima koje građevine moraju zadovoljiti u slučaju požara (NN 29/13, 87/15), predviđeno brtvljene negorivim materijalima, elementima i konstrukcijama iste vatrootpornosti kao i konstrukcije kroz koje predmetne instalacije prolaze.

Sukladno tome je kod dotičnih elemenata i konstrukcija predviđena otpornost na požar od najmanje 90 minuta u smislu cjelovitosti i izolacije. Što se otpornosti na požar tiče su, predmetni elementi za brtvljenje prodora instalacija vodovoda i kanalizacije, klasificirani najmanje kao EI90 prema hrvatskoj normi HRN EN 13501-2, što mora biti dokazano i dokumentirano certifikatima u skladu sa gore navedenom hrvatskom normom, koji od strane izvođača moraju biti pripremljeni za tehnički pregled zgrade.

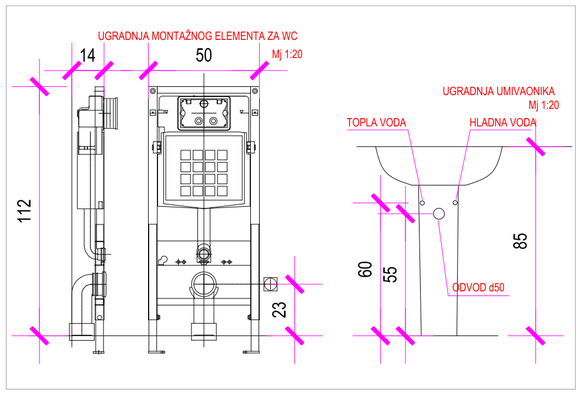

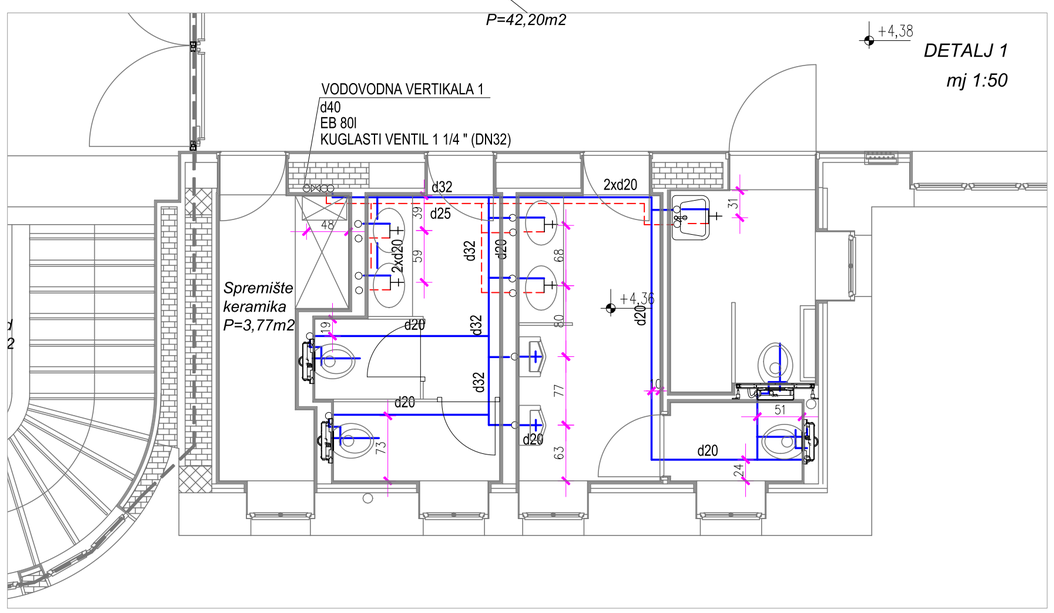

TLOCRT KATA

- vodovod -

mj 1:100

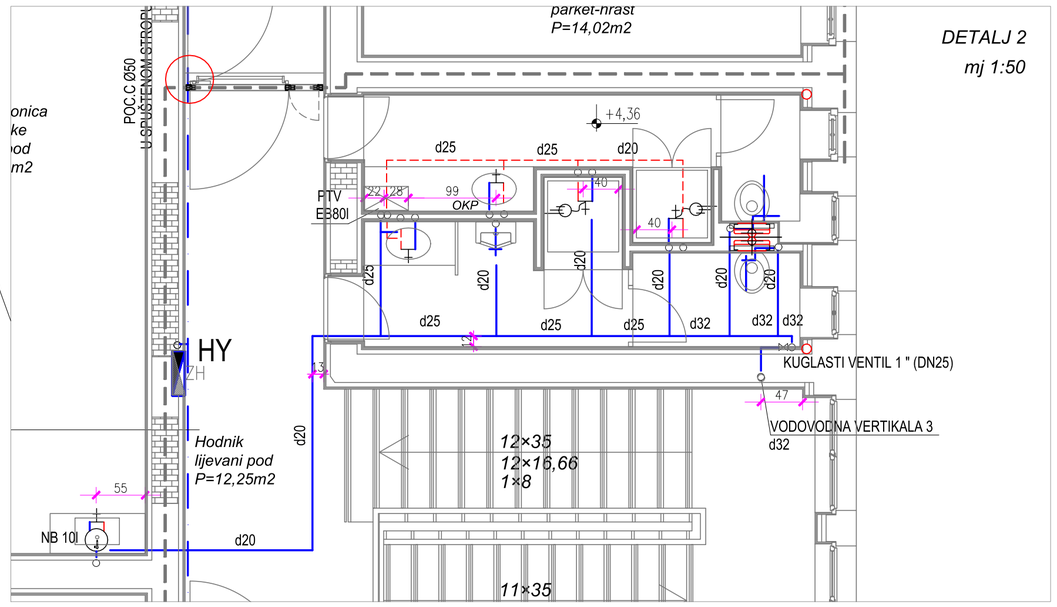

EPF PROJEKT j.d.o.o. za projektiranje, nadzor i energetsko certificiranje A. Mihanovića 3, 33000 Virovitica				
INVESTITOR: GRAD SLATINA	Z.O.P.: 01/24	T.D.: 09/26	DATUM: 04.2026.	MAPA: 2
GRADEVINA: JAVNA – REKONSTRUKCIJA ZGRADE STAROG KOTARA ZA PROŠIRENJE MUZEJSKOG POSTAVA ZAVIČAJNOG MUZEJA SLATINA	PROJEKTANT: KRISTIJAN FUJS, dipl.ing.građ.			
LOKACIJA: SLATINA	DIREKTOR: KRISTIJAN FUJS, dipl.ing.građ.			
FAZA PROJEKTA / STRUKOVNA ODREDNICA: IZVEDBENI PROJEKT - PROJEKT VODOVODA I ODVODNJE			LIST: 6.3	
SADRŽAJ NACRTA: TLOCRT KATA - VODOVOD			MJERILO: 1:100	

Kod prodora instalacija vodovoda i kanalizacije kroz vatrootporne zidove, međukatne konstrukcije, krovne konstrukcije i druge vatrootporne konstrukcije te kroz vatrootporne konstrukcije na granicama požarnih odjeljaka je, sukladno članku 18. Pravilnika o otpornosti na požar i drugim zahtjevima koje građevine moraju zadovoljiti u slučaju požara (NN 29/13, 87/15), predviđeno brtvljene negorivim materijalima, elementima i konstrukcijama iste vatrootpornosti kao i konstrukcije kroz koje predmetne instalacije prolaze.

Sukladno tome je kod dotičnih elemenata i konstrukcija predviđena otpornost na požar od najmanje 90 minuta u smislu cjelovitosti i izolacije. Što se otpornosti na požar tiče su, predmetni elementi za brtvljenje prodora instalacija vodovoda i kanalizacije, klasificirani najmanje kao EI90 prema hrvatskoj normi HRN EN 13501-2, što mora biti dokazano i dokumentirano certifikatima u skladu sa gore navedenom hrvatskom normom, koji od strane izvođača moraju biti pripremljeni za tehnički pregled zgrade.

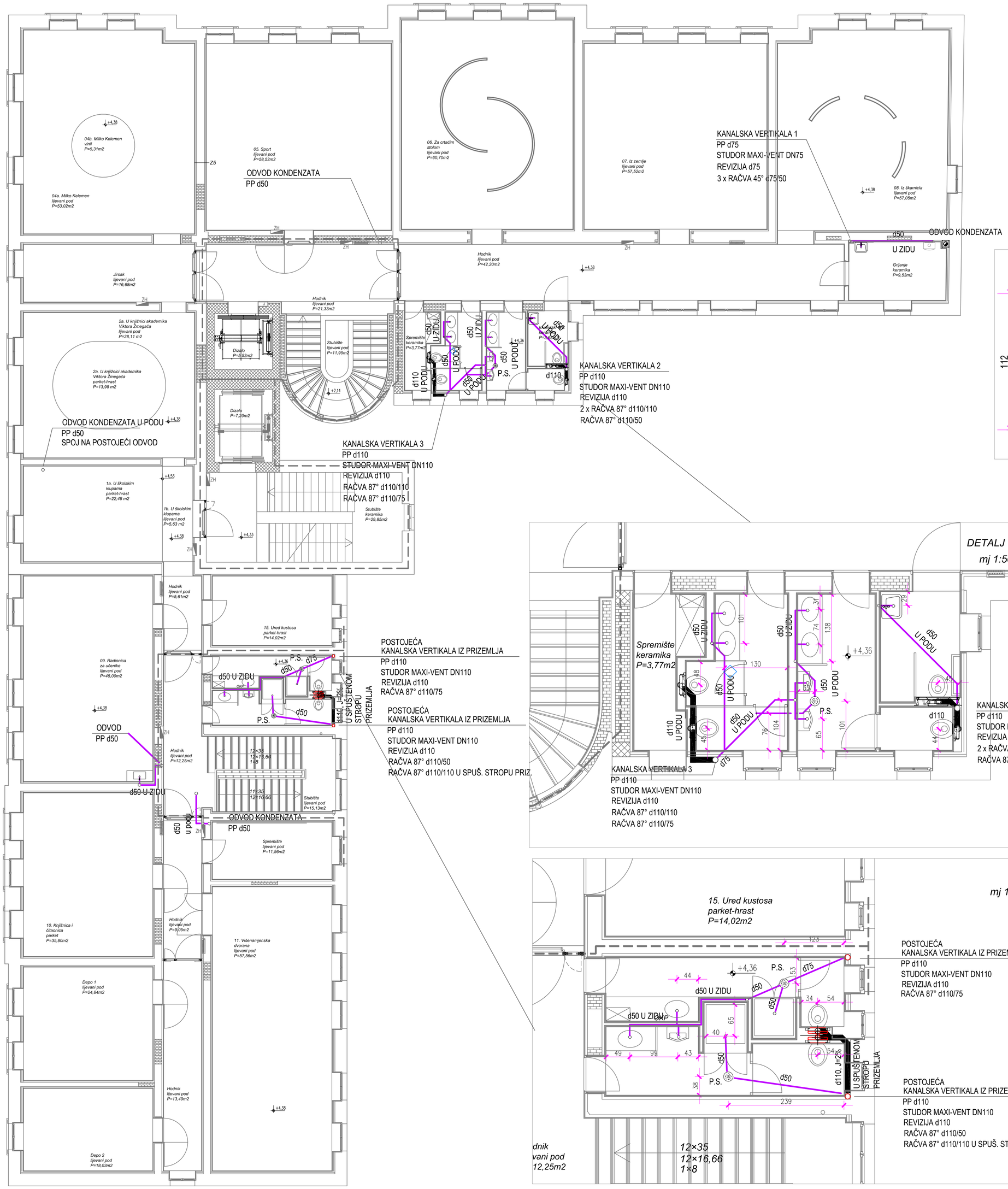

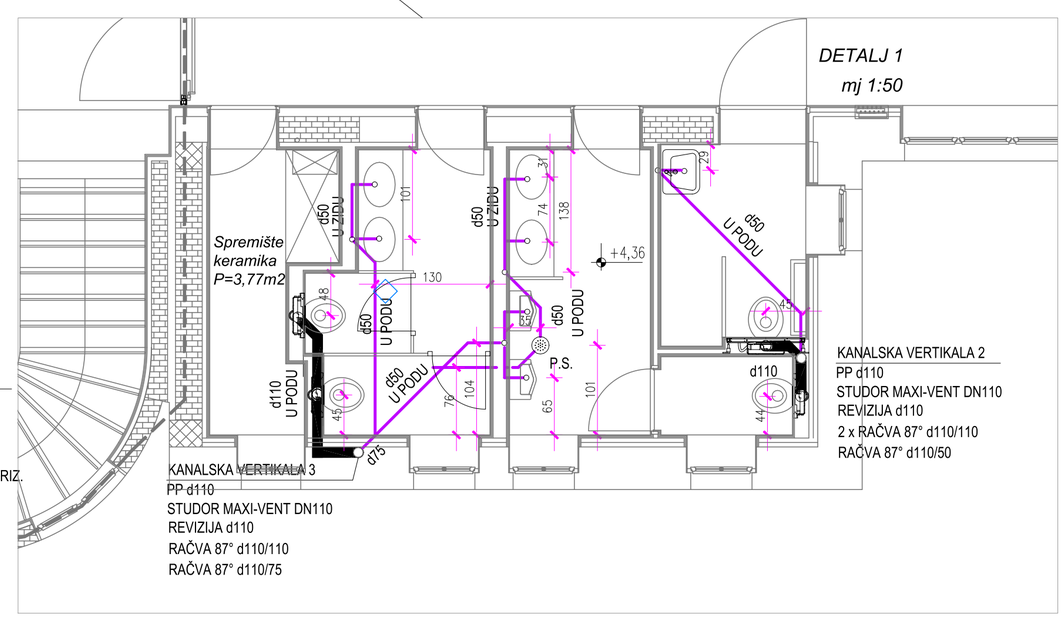

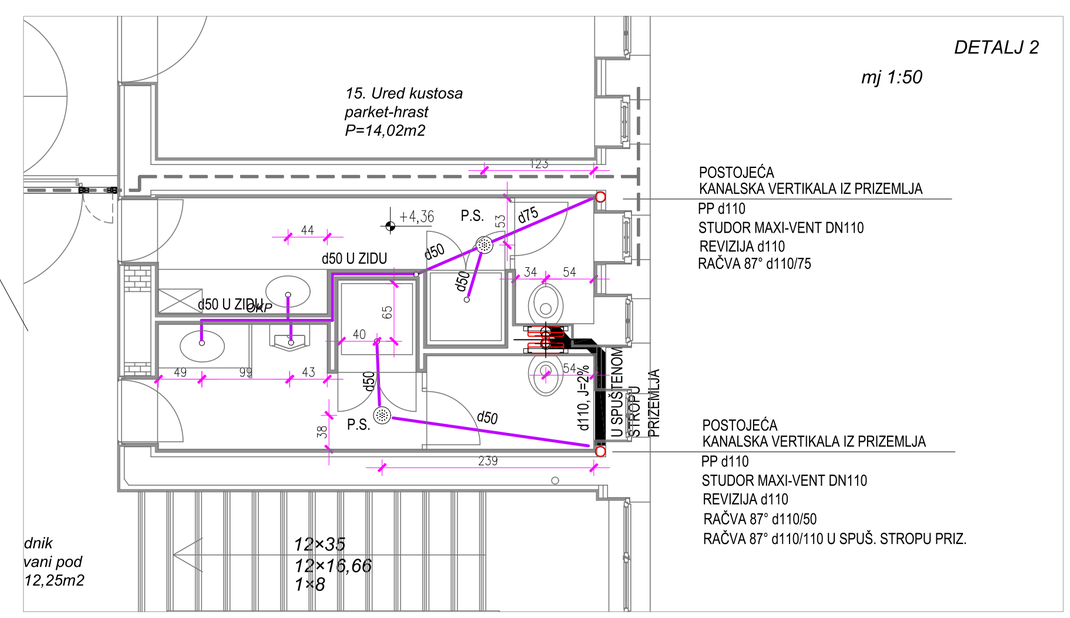

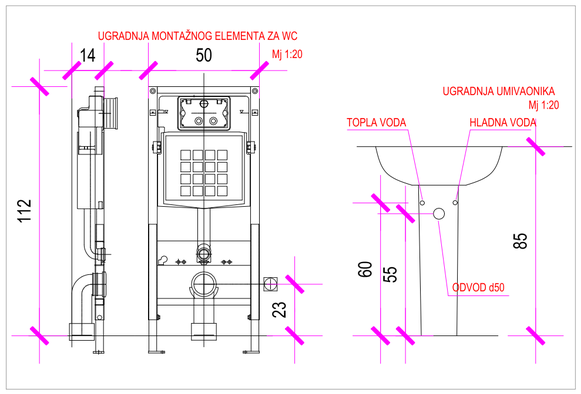

TLOCRT KATA

- kanalizacija -

mj 1:100

S

EPF PROJEKT j.d.o.o.
za projektiranje, nadzor i energetsko certificiranje
A. Mihanovića 3, 33000 Virovitica

INVESTITOR: GRAD SLATINA	Z.O.P.: 01/24	T.D.: 03/24	DATUM: 04.2026.	MAPA: 2
GRAĐEVINA: JAVNA – REKONSTRUKCIJA ZGRADE STAROG KOTARA ZA PROŠIRENJE MUZEJSKOG POSTAVA ZAVIČAJNOG MUZEJA SLATINA	PROJEKTANT: KRISTIJAN FUJS, dipl.ing.građ.			
LOKACIJA: SLATINA	DIREKTOR: KRISTIJAN FUJS, dipl.ing.građ.			
FAZA PROJEKTA / STRUKOVNA ODREDNICA: IZVEDBENI PROJEKT - PROJEKT VODOVODA I ODVODNJE	LIST: 6.4			
SADRŽAJ NACRTA: TLOCRT KATA - KANALIZACIJA	MJERILO: 1:100			

Kod prodora instalacija vodovoda i kanalizacije kroz vatrootporne zidove, međukatne konstrukcije, krovne konstrukcije i druge vatrootporne konstrukcije te kroz vatrootporne konstrukcije na granicama požarnih odjeljaka je, sukladno članku 18. Pravilnika o otpornosti na požar i drugim zahtjevima koje građevine moraju zadovoljiti u slučaju požara (NN 29/13, 87/15), predviđeno brtvljene negorivim materijalima, elementima i konstrukcijama iste vatrootpornosti kao i konstrukcije kroz koje predmetne instalacije prolaze.

Sukladno tome je kod dotičnih elemenata i konstrukcija predviđena otpornost na požar od najmanje 90 minuta u smislu cjelovitosti i izolacije. Što se otpornosti na požar tiče su, predmetni elementi za brtvljenje prodora instalacija vodovoda i kanalizacije, klasificirani najmanje kao EI90 prema hrvatskoj normi HRN EN 13501-2, što mora biti dokazano i dokumentirano certifikatima u skladu sa gore navedenom hrvatskom normom, koji od strane izvođača moraju biti pripremljeni za tehnički pregled zgrade.

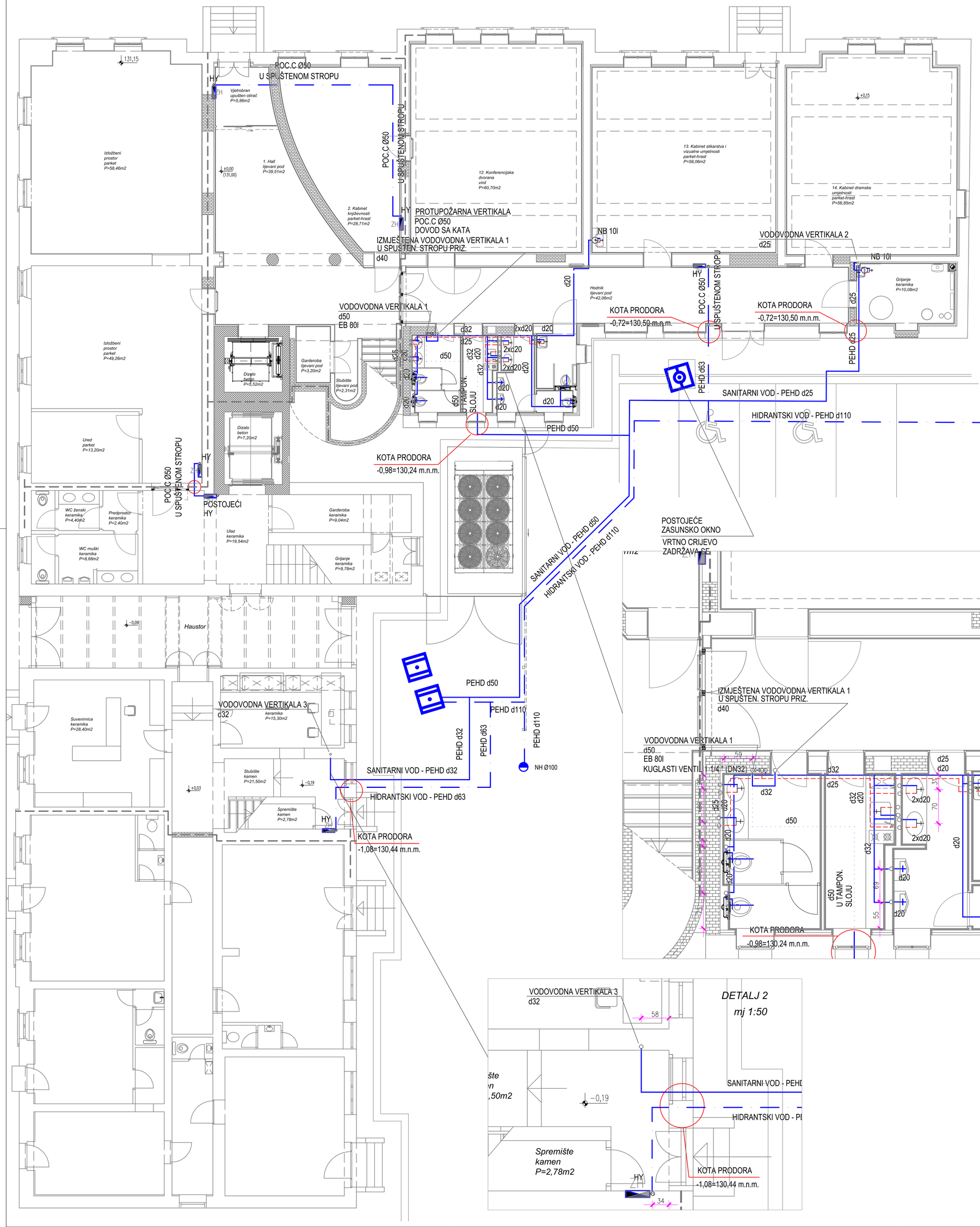

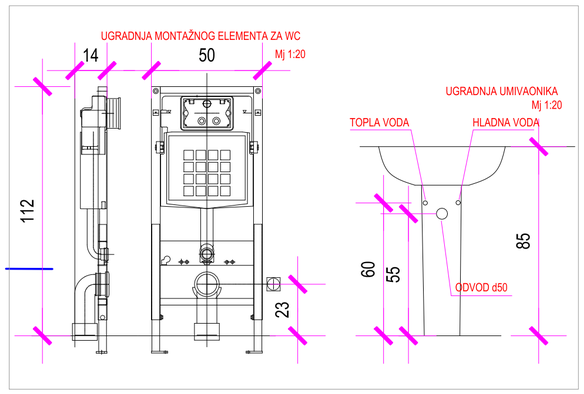

EPF PROJEKT j.d.o.o.
za projektiranje, nadzor i energetsko certificiranje
A. Mihanovića 3, 33000 Virovitica

INVESTITOR: GRAD SLATINA	Z.O.P.: 01/24	T.D.: 09/26	DATUM: 04.2026.	MAPA: 2
GRADEVNA: JAVNA - REKONSTRUKCIJA ZGRADE STAROG KOTARA ZA PROŠIRENJE MUZEJSKOG POSTAVA ZAVIČAJNOG MUZEJA SLATINA	PROJEKTANT: KRISTIJAN FUJS, dipl.ing.građ.			
LOKACIJA: SLATINA	DIREKTOR: KRISTIJAN FUJS, dipl.ing.građ.			
FAZA PROJEKTA / STRUKOVNA ODREDNICA: IZVEDBENI PROJEKT - PROJEKT VODOVODA I ODVODNJE				LIST: 6.5
SADRŽAJ NACRTA: TLOCRT PRIZEMLJA - VODOVOD				MJERILO: 1:100

Kod prodora instalacija vodovoda i kanalizacije kroz vatrootporne zidove, međukatne konstrukcije, krovne konstrukcije i druge vatrootporne konstrukcije te kroz vatrootporne konstrukcije na granicama požarnih odjeljaka je, sukladno članku 18. Pravilnika o otpornosti na požar i drugim zahtjevima koje građevine moraju zadovoljiti u slučaju požara (NN 29/13, 87/15), predviđeno brtvljene negorivim materijalima, elementima i konstrukcijama iste vatrootpornosti kao i konstrukcije kroz koje predmetne instalacije prolaze.

Sukladno tome je kod dotičnih elemenata i konstrukcija predviđena otpornost na požar od najmanje 90 minuta u smislu cjelovitosti i izolacije. Što se otpornosti na požar tiče su, predmetni elementi za brtvljenje prodora instalacija vodovoda i kanalizacije, klasificirani najmanje kao EI90 prema hrvatskoj normi HRN EN 13501-2, što mora biti dokazano i dokumentirano certifikatima u skladu sa gore navedenom hrvatskom normom, koji od strane izvođača moraju biti pripremljeni za tehnički pregled zgrade.

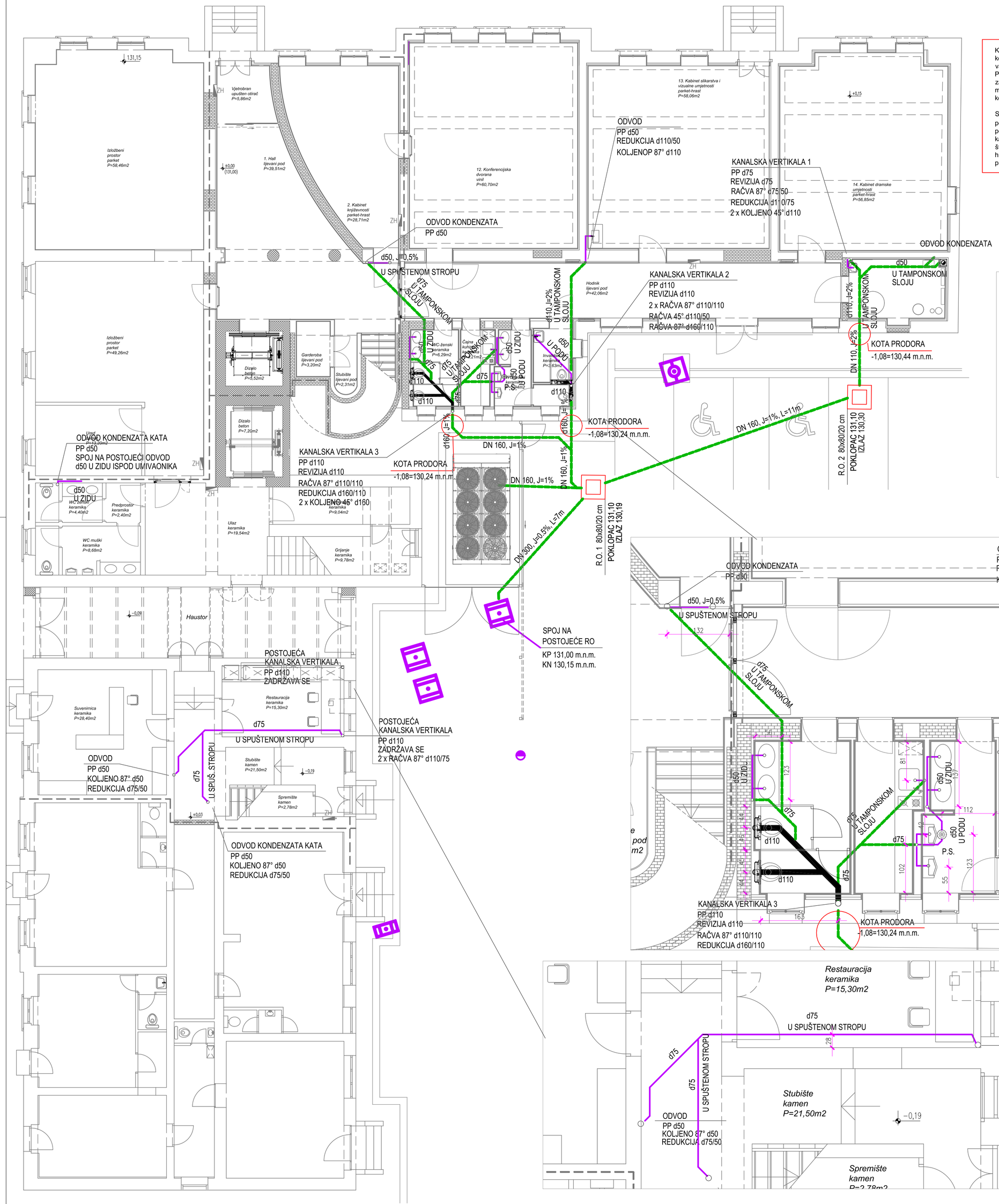

EPF PROJEKT j.d.o.o.
za projektiranje, nadzor i energetsko certificiranje
A. Mihanovića 3, 33000 Virovitica

INVESTITOR:	Z.O.P.:	T.D.:	DATUM:	MAPA:
GRAD SLATINA	01/24	03/24	04.2026.	2

PROJEKTANT: KRISTIJAN FUJS, dipl.ing.građ.

GRAĐEVINA: JAVNA – REKONSTRUKCIJA ZGRADE STAROG KOTARA ZA PROŠIRENJE MUZEJSKOG POSTAVA ZAVIČAJNOG MUZEJA SLATINA

LOKACIJA: SLATINA

DIREKTOR: KRISTIJAN FUJS, dipl.ing.građ.

FAZA PROJEKTA / STRUKOVNA ODREDNICA: IZVEDBENI PROJEKT - PROJEKT VODOVODA I ODVODNJE

LIST: 6.6

SADRŽAJ NACRTA: TLOCRT PRIZEMLJA - KANALIZACIJA

MJERILO: 1:100

SHEMA VODOVODA

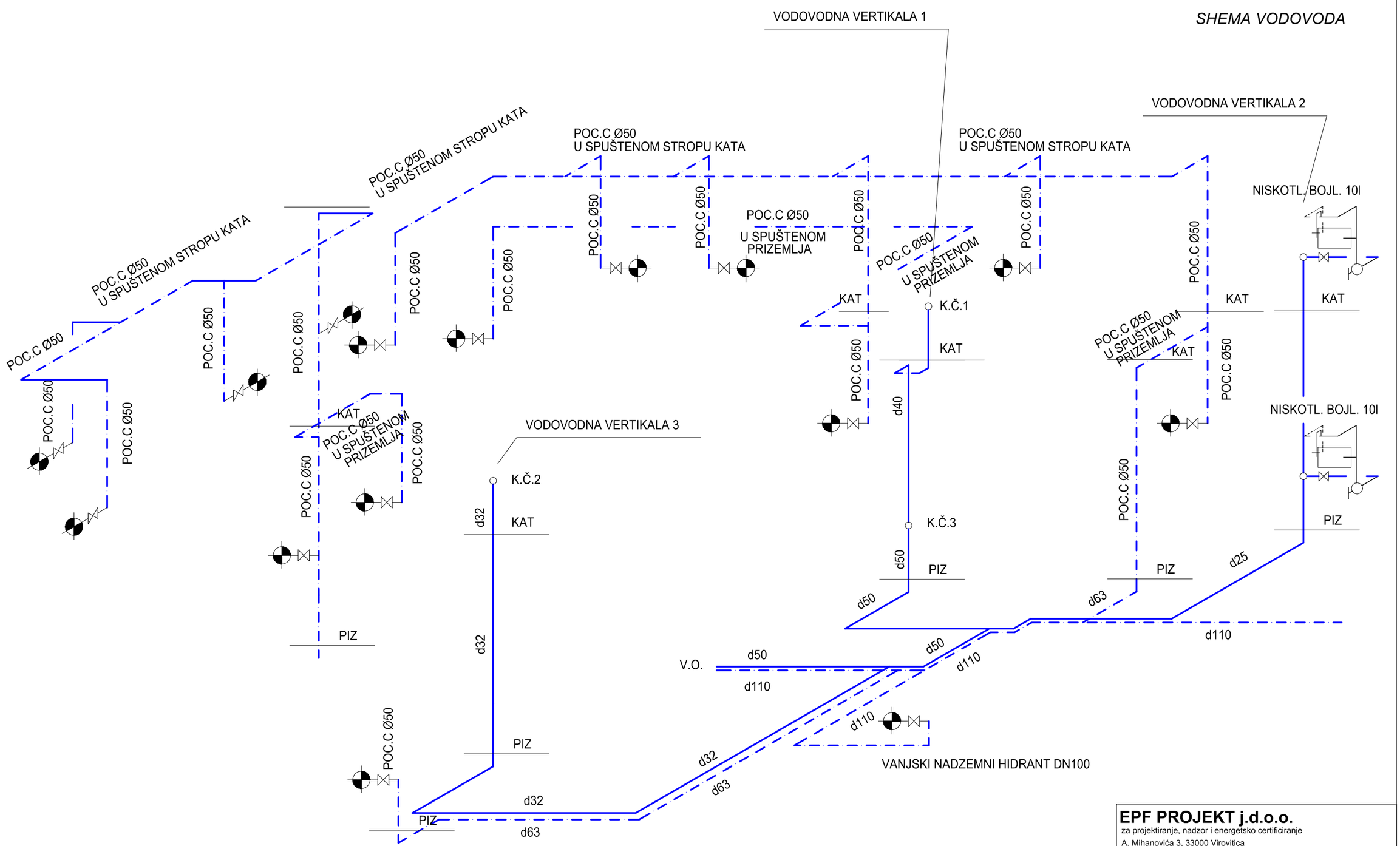

EPF PROJEKT j.d.o.o.
za projektiranje, nadzor i energetsko certificiranje
A. Mihanovića 3, 33000 Virovitica

INVESTITOR: GRAD SLATINA	Z.O.P.: 01/24	T.D.: 09/26	DATUM: 04.2026.	MAPA: 2
GRAĐEVINA: JAVNA – REKONSTRUKCIJA ZGRADE STAROG KOTARA ZA PROŠIRENJE MUZEJSKOG POSTAVA ZAVIČAJNOG MUZEJA SLATINA	PROJEKTANT: KRISTIJAN FUJS, dipl.ing.građ.			
LOKACIJA: SLATINA	DIREKTOR: KRISTIJAN FUJS, dipl.ing.građ.			
FAZA PROJEKTA / STRUKOVNA ODREDNICA: IZVEDBENI PROJEKT - PROJEKT VODOVODA I ODVODNJE				LIST: 6.7
SADRŽAJ NACRTA: SHEMA VODOVODA				MJERILO:

SHEMA KARAKTERISTIČNIH ČVOROVA

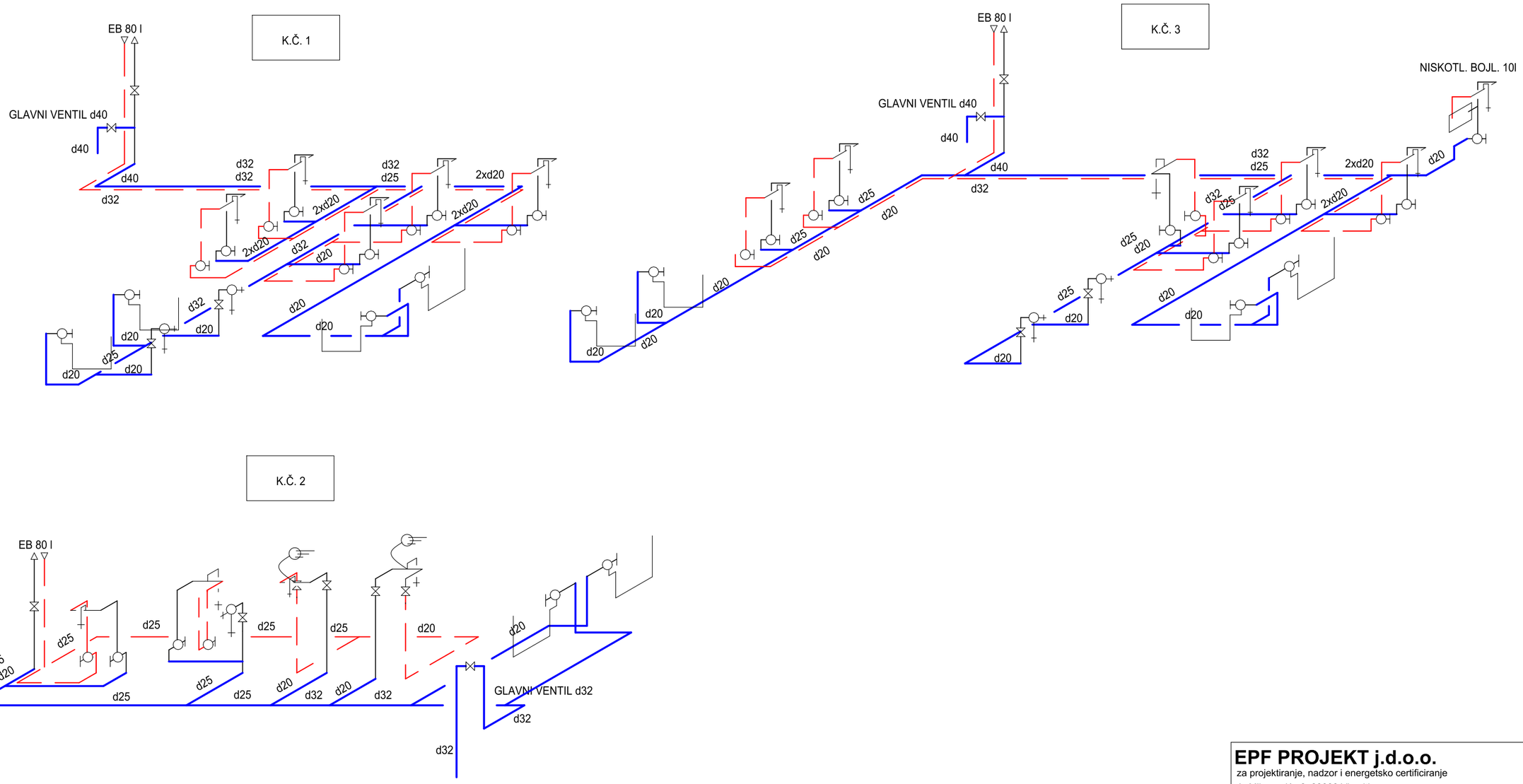

EPF PROJEKT j.d.o.o.
za projektiranje, nadzor i energetsko certificiranje
A. Mihanovića 3, 33000 Virovitica

INVESTITOR: GRAD SLATINA	Z.O.P.: 01/24	T.D.: 09/26	DATUM: 04.2026.	MAPA: 2
GRAĐEVINA: JAVNA – REKONSTRUKCIJA ZGRADE STAROG KOTARA ZA PROŠIRENJE MUZEJSKOG POSTAVA ZAVIČAJNOG MUZEJA SLATINA	PROJEKTANT: KRISTIJAN FUJS, dipl.ing.građ.			
LOKACIJA: SLATINA	DIREKTOR: KRISTIJAN FUJS, dipl.ing.građ.			
FAZA PROJEKTA / STRUKOVNA ODREDNICA: IZVEDBENI PROJEKT - PROJEKT VODOVODA I ODVODNJE	LIST: 6.8			
SADRŽAJ NACRTA: SHEMA KARAKTERISTIČNIH ČVOROVA	MJERILO:			

NORMALNI POPREČNI PRESJEK
ZA POLAGANJE KANALIZACIJSKIH CIJEVI

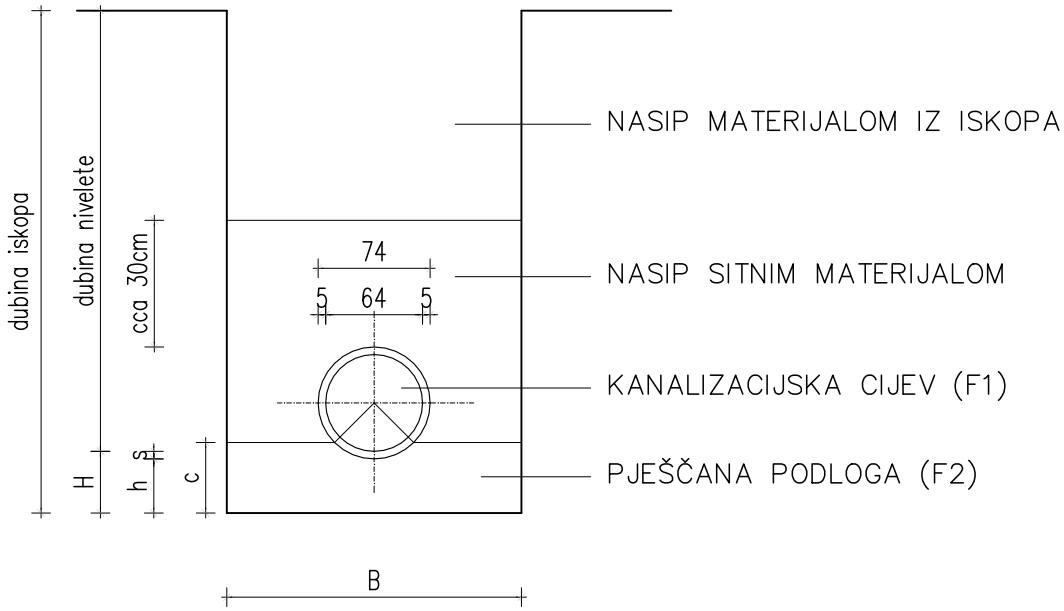

Dv (mm)	s (mm)	B (cm)	H (cm)	h (cm)	c (cm)	F1 (m^2)	F2 (m^2)
110	3,0	80	10,30	10,00	11,61	0,0095	0,0944
160	3,6	80	10,36	10,00	12,34	0,0200	0,1013
200	4,5	80	10,45	10,00	12,93	0,0314	0,0988
250	6,1	90	10,61	10,00	13,66	0,0491	0,1179
315	7,7	95	10,77	10,00	14,62	0,0779	0,1299

DETALJ VODOMJERNOG OKNA

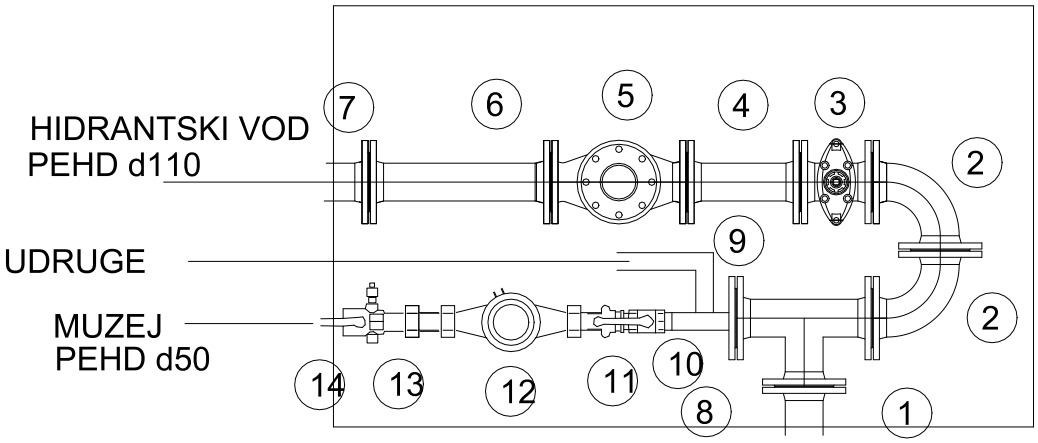

1. T DN100/100
2. Q DN100
3. EV ZASUN DN100
4. MDK DN100
5. VODOMJER DN100
6. ZOPT DN100
7. E - PEHD SPOJNICA d110/DN100
8. BUŠENI X KOMAD DN100/50
9. POCINČANO KOLJENO 90° 2"
10. POCINČANI T KOMAD 2"
11. KUGLASTI VENTIL 2"
12. VODOMJER DN50
13. ZOPT DN50
14. REDUKCIJA 2"-6/4"

DETALJ REVIZIJSKOG OKNA 1
80x80/20 cm

M 1:25

PRESJEK A–A

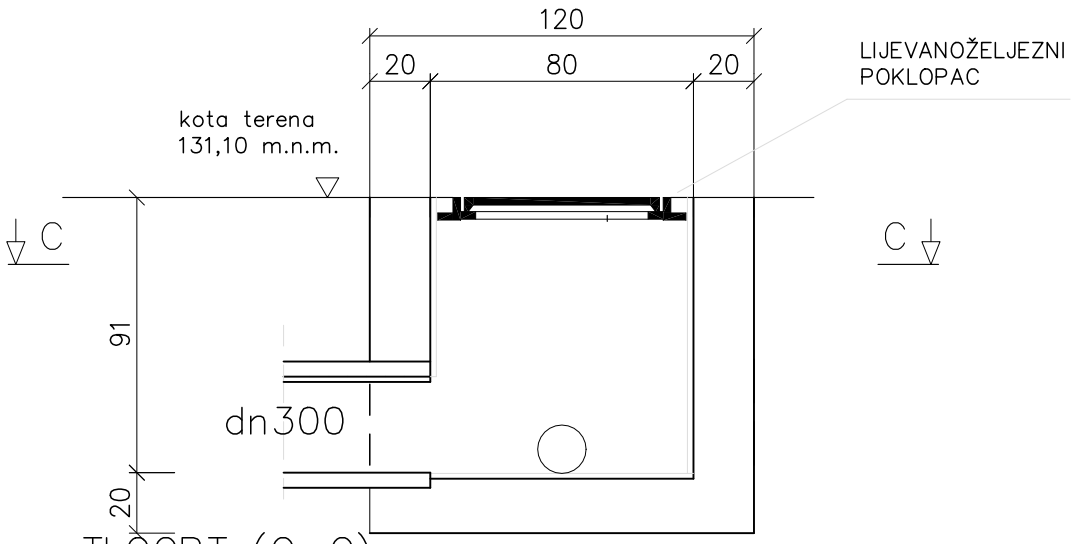

TLOCRT (C–C)

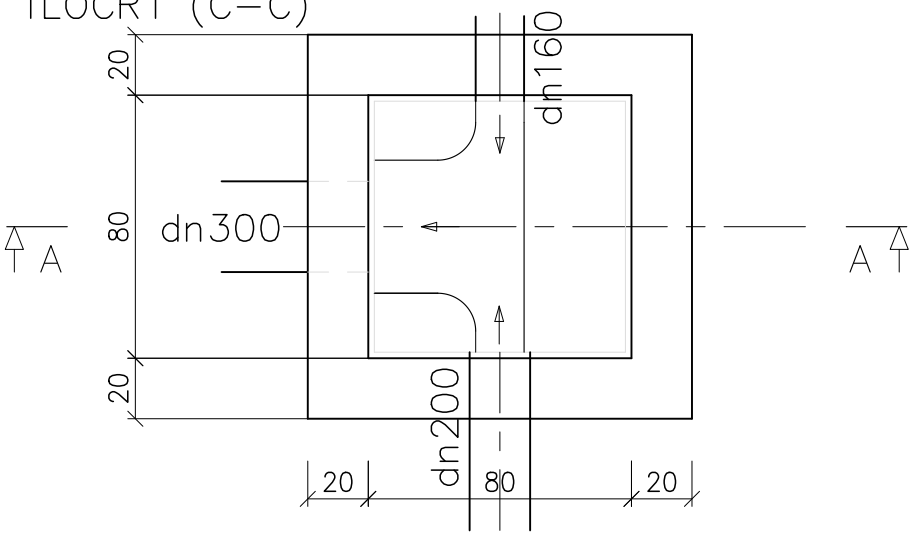

DETALJ REVIZIJSKOG OKNA 2
80x80/20 cm

M 1:25

PRESJEK A–A

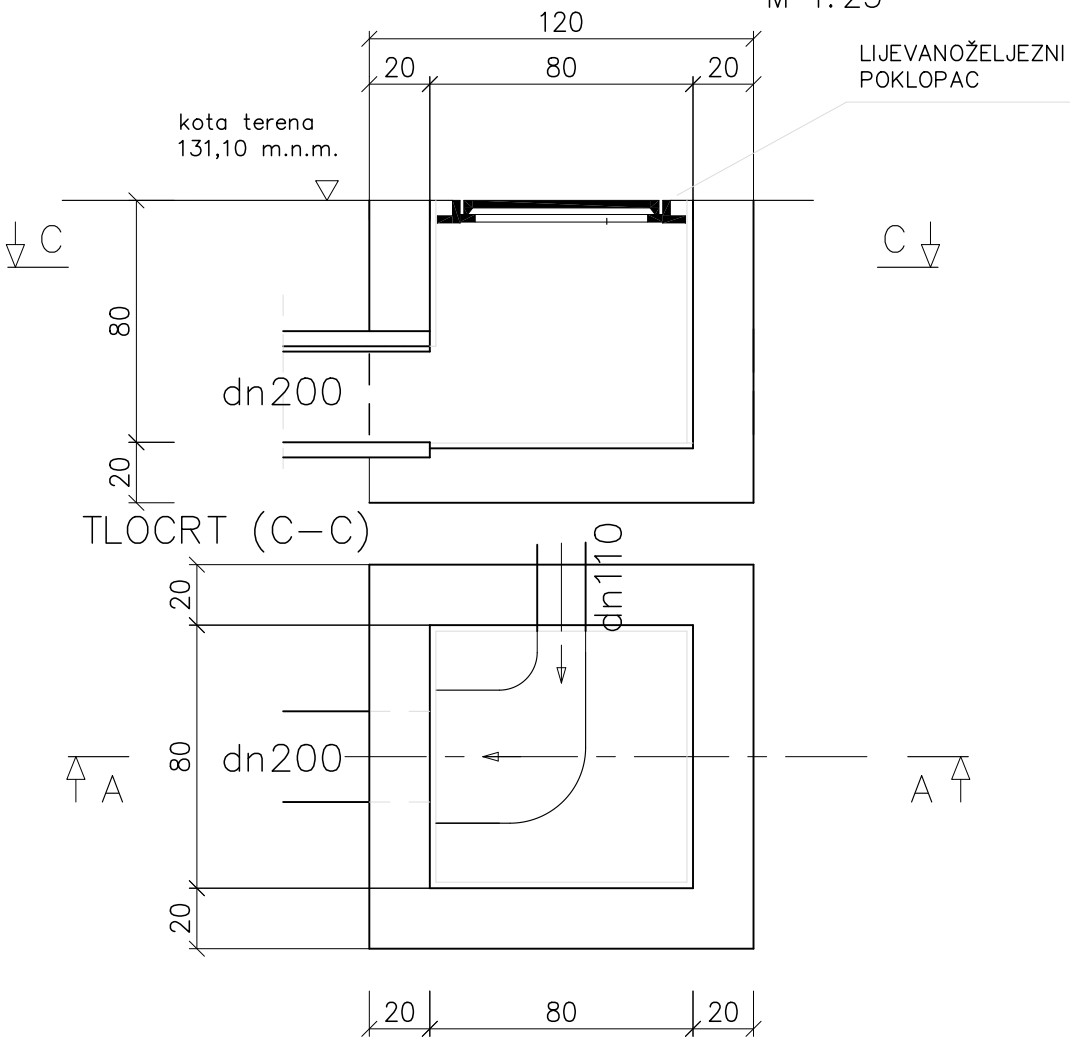

DETALJ UGRADNJE NADZEMNOG HIDRANTA

PRESJEK

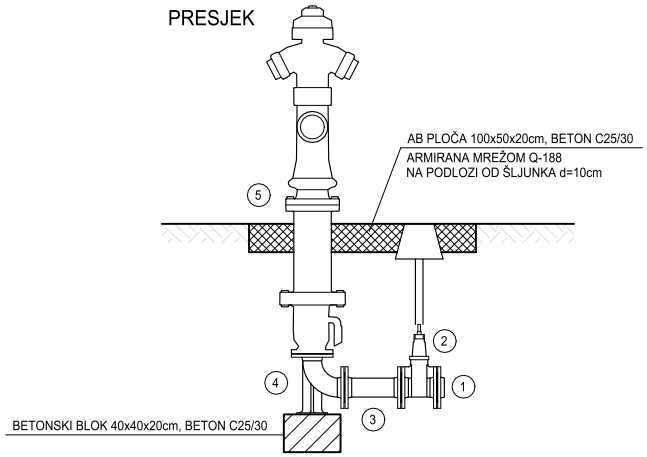

TLOCRT

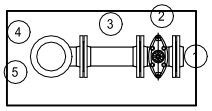

1. E PEHD SPOJ DN100 / d110 1 kom
2. EV ZASUN V2-05 SA UGRADBENOM ARMATUROM I CESTOVNOM KAPOM DN100 1 kom
3. FFG DN100 L=300mm 1 kom
4. N DN100 1 kom
5. NADZEMNI HIDRANT DN100 1 kom

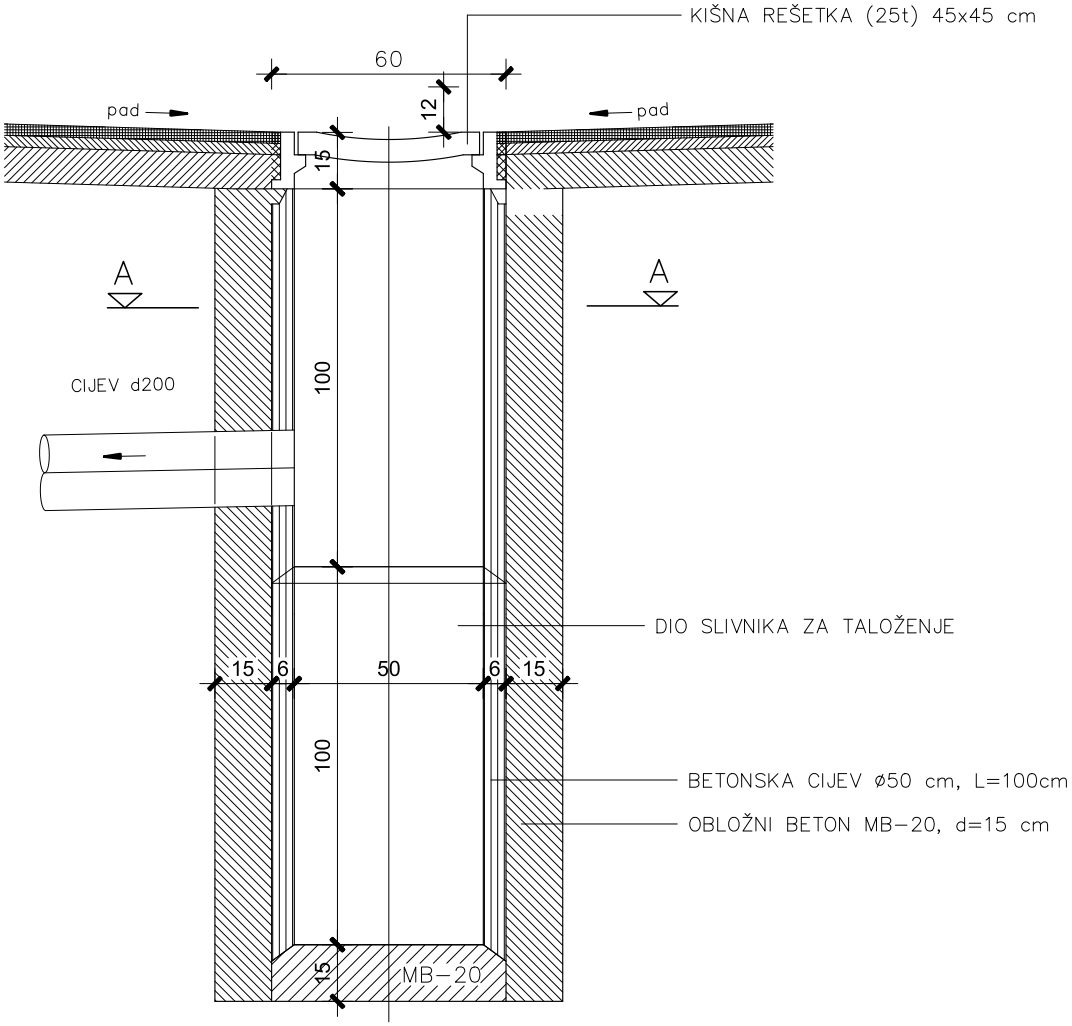

PRESJEK A-A

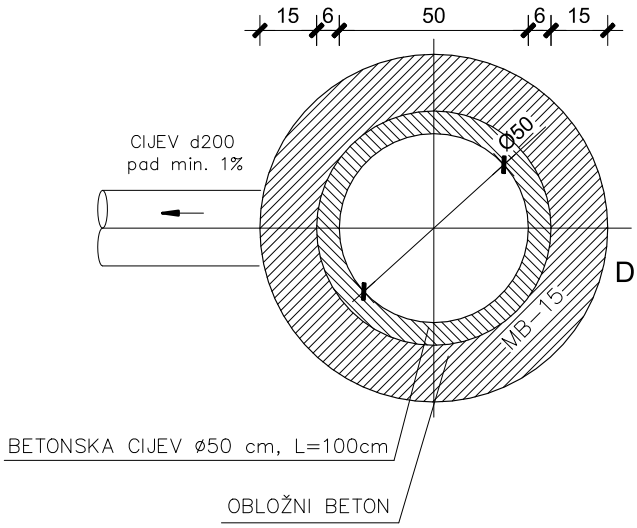

DETALJ UGRADNJE CESTOVNOG SLIVNIKA

1:25

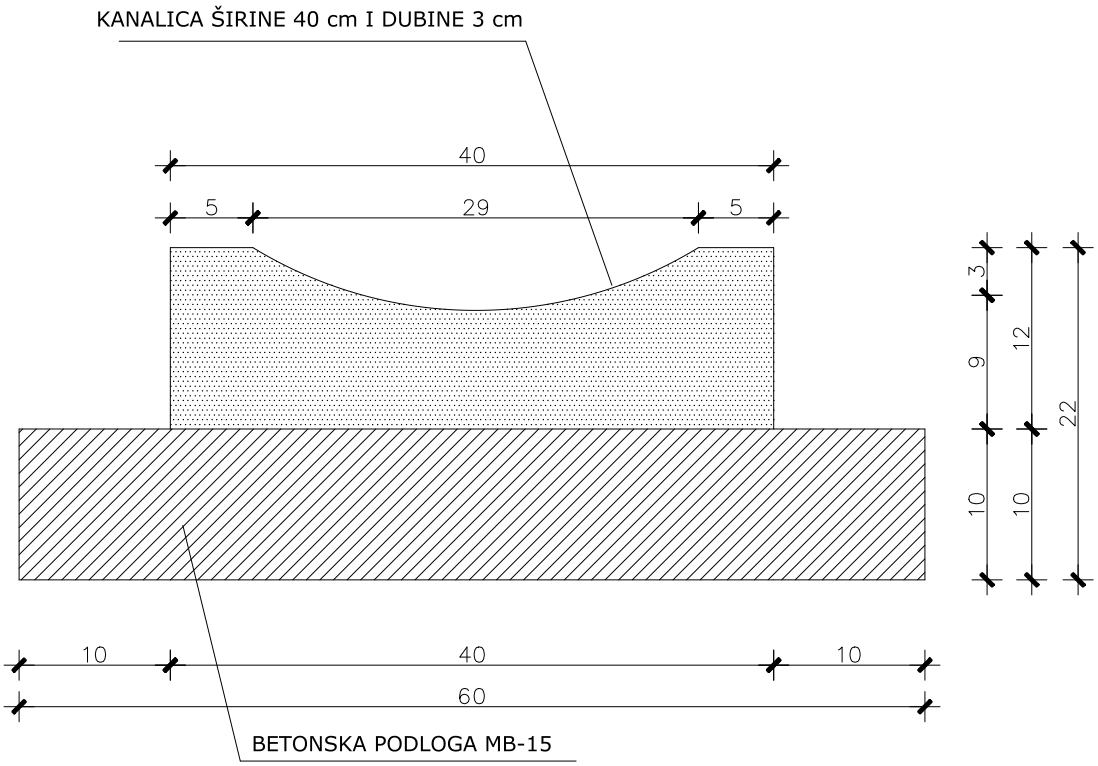

DETALJ UGRADNJE
BETONSKE KANALICE

MJERILO:
1:5

UZDUŽNI PROFIL
INTERNE KANALIZACIJE
Mj 1:1000/100

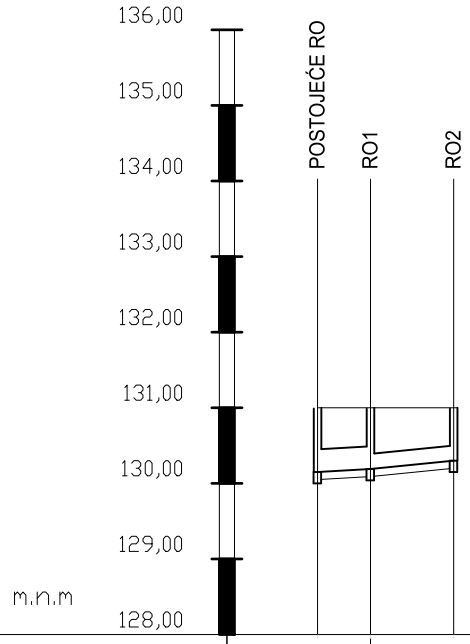

PAD DNA KANALA/DUŽINA		J = 0,5% / l =7 m	J = 1% / l =11 m
VRSTA I PROFIL CIJEVI		DN300	DN200
KOTA TERENA	131,00	131,00	131,00
KOTA DNA KANALA	130,15	130,19	130,30
KOTA DNA ROVA	130,05	130,09	130,20
DUBINA ISKOPA	0,95	0,91	0,80
RAZMAK OKANA		7	11
STACIONAŽA	0+000,00	0+007,00	0+018,00
KILOMETRAŽA	0+0		

EPF PROJEKT j.d.o.o.
za projektiranje, nadzor i energetsko certificiranje
A. Mihanovića 3, 33000 Virovitica

INVESTITOR: GRAD SLATINA	Z.O.P.: 01/24	T.D.: 03/24	DATUM: 04.2026.	MAPA: 2
GRADEVINA: JAVNA – REKONSTRUKCIJA ZGRADE STAROG KOTARA ZA PROŠIRENJE MUZEJSKOG POSTAVA ZAVIČAJNOG MUZEJA SLATINA	PROJEKTANT: KRISTIJAN FUJS, dipl.ing.građ.			
LOKACIJA: SLATINA	DIREKTOR: KRISTIJAN FUJS, dipl.ing.građ.			
FAZA PROJEKTA / STRUKOVNA ODREDNICA: IZVEDBENI PROJEKT - PROJEKT VODOVODA I ODVODNJE				LIST: 2.16
SADRŽAJ NACRTA: UZDUŽNI PROFIL INTERNE KANALIZACIJE				MJERILO: 1:1000/100